LLU Pārtikas tehnoloģijas fakultāte
Rīgas iela 22, Jelgava

PIELIKUMI

Lapas caurejošais Nr.

DRAFT DRAWING (NOT DEFINITIVE)

MAIN FEATURES

Nominal Load	630	kg
	8	persons
Speed	1	m/s
Travel	8	m
N. of stops	3	
Nº of acceses:	3	

Power Voltage:	380	V
Nº of phases:	3 phases + neutral	
Frecuency:	50	Hz
Lighting Power:	220	V
Power:	4.44	kW
	6	HP
Nominal current:	8.29	A
Starting current:	16.6	A

Deadweight car+frame:	587	kg

Controller type:	UNIVERSAL SIMPLEX

LOADS IN DaN

P1:	3485	daN	P6:	-	daN
P2:	2435	daN	P7:	-	daN
P3:	485	daN	P8:	-	daN
P4:	1465	daN	P9:		daN
P5:	-	daN	P10:		daN

REMARKS

- All the conditions in the document 'Work and supplies incumbent on the customer' must be followed

LOADS ON THE GUIDES

Distance between supports: 3050 mm

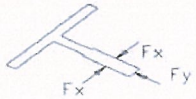

Fx:	337	daN
Fy:	148	daN

RANGING MEASURES MRL

A:	394	mm	F:	1489	mm
B:	111	mm	G:	-	mm
C:	1489	mm	H:	-	mm
D:	111	mm	I:	-	mm
E:	194	mm			

-	-	-	-
EDITION	MODIFICATION	DATE	SIGNATURE

CUSTOMER:
ADDRESS: Rigas iela 22
CITY: Jelgava

Orona

DRAWN 29/04/2013 EXOW00000	SCALE	DRAWING Nº	
CHECKED	UNIT mm	PAGE 1 / 7	REF: OW100131

DRAFT DRAWING (NOT DEFINITIVE)

2

1

0

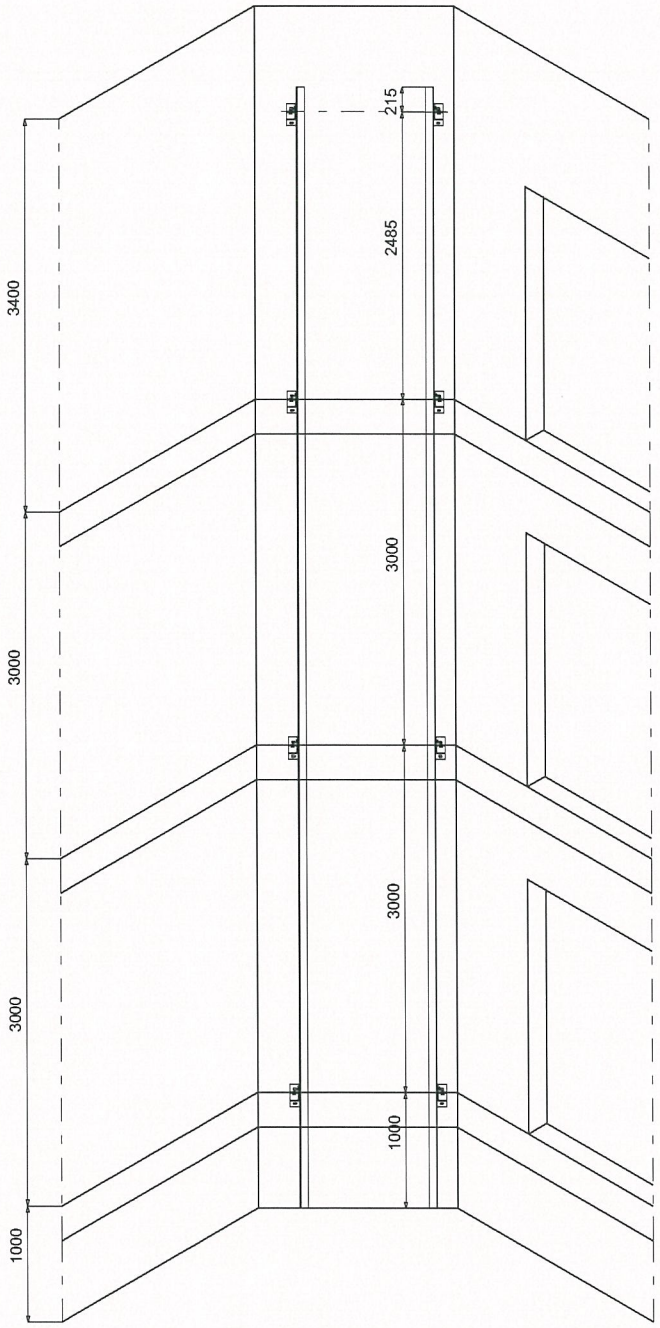

TRAVEL HEIGHT = 8000 mm
NUMBER OF BRACKETS = 4
MAX DISTANCE BETWEEN BRACKETS = 3050 mm

CUSTOMER:			
ADDRESS: Rigas iela 22			
CITY: Jelgava			
Orona	DRAWN 29/04/2013 EXOW00000	SCALE	DRAWING N°
	CHECKED	UNIT mm	PAGE 2 / 7
Orona			REF: OW100131

DRAFT DRAWING (NOT DEFINITIVE)

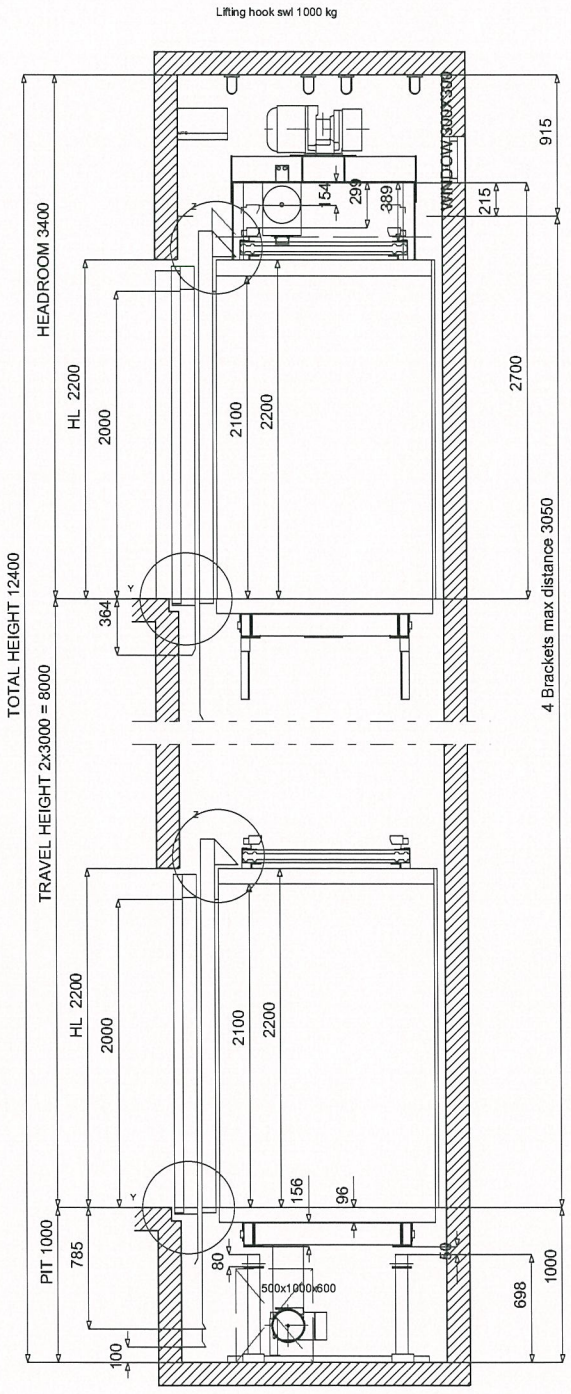

VERTICAL SECTION CAR

DETAIL Y'

Doors on level 2

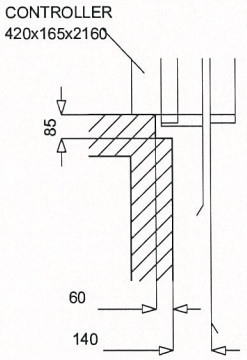

'Y' DETAIL

Doors on level

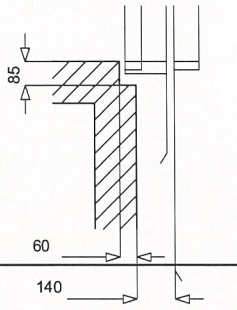

CUSTOMER:			
ADDRESS:	Rigas iela 22		
CITY:	Jelgava		
DRAWN	29/04/2013 EXOW00000	SCALE	DRAWING N°
CHECKED		UNIT mm	PAGE 3 / 7
REF:	OW100131		

Orona

DRAFT DRAWING (NOT DEFINITIVE)

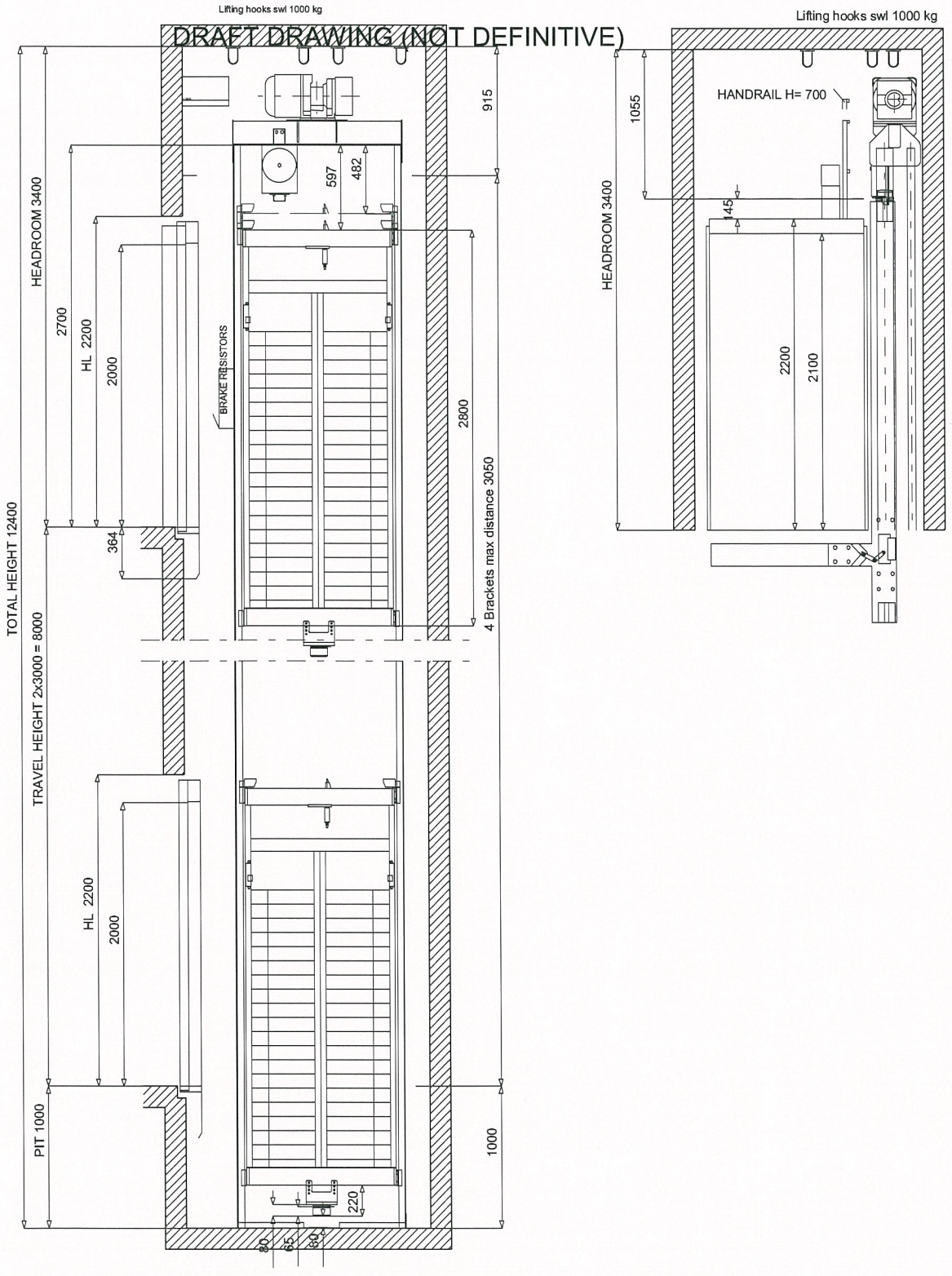

VERTICAL SECTION COUNTERWEIGHT

CUSTOMER:				
ADDRESS:	Rigas iela 22			
CITY:	Jelgava			
Orona	DRAWN 29/04/2013 EXOW00000	SCALE	DRAWING N°	Orona
	CHECKED	UNIT mm	PAGE 4 / 7	REF: OW100131

DRAFT DRAWING (NOT DEFINITIVE)

ORONA 3G 1010

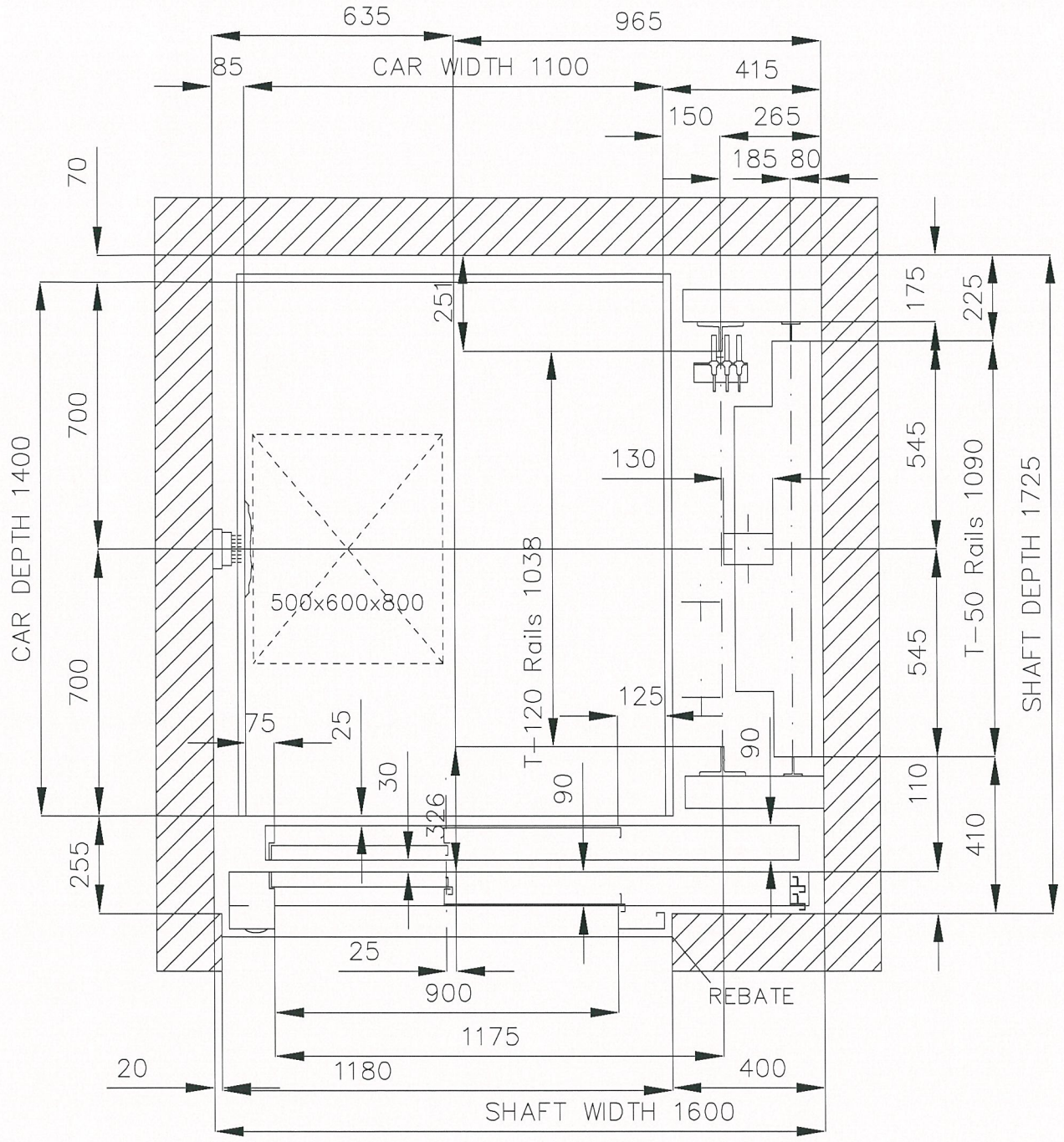

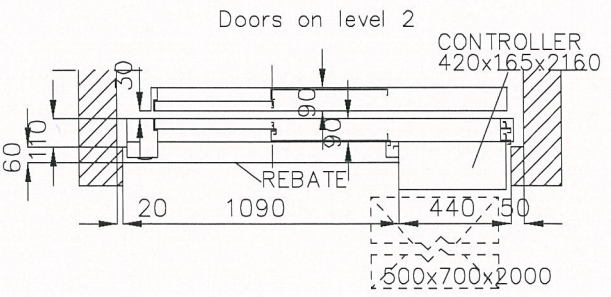

CUSTOMER: —

ADDRESS: —

CITY: —

Orona	DRAWN 08/05/2013 MBRAVO	SCALE	DRAWING N° BA13050801
	CHECKED	UNIT mm	PAGE 5 / 7

ElectraVitoria Orona

REF: MBA13050801

DRAFT DRAWING (NOT DEFINITIVE)

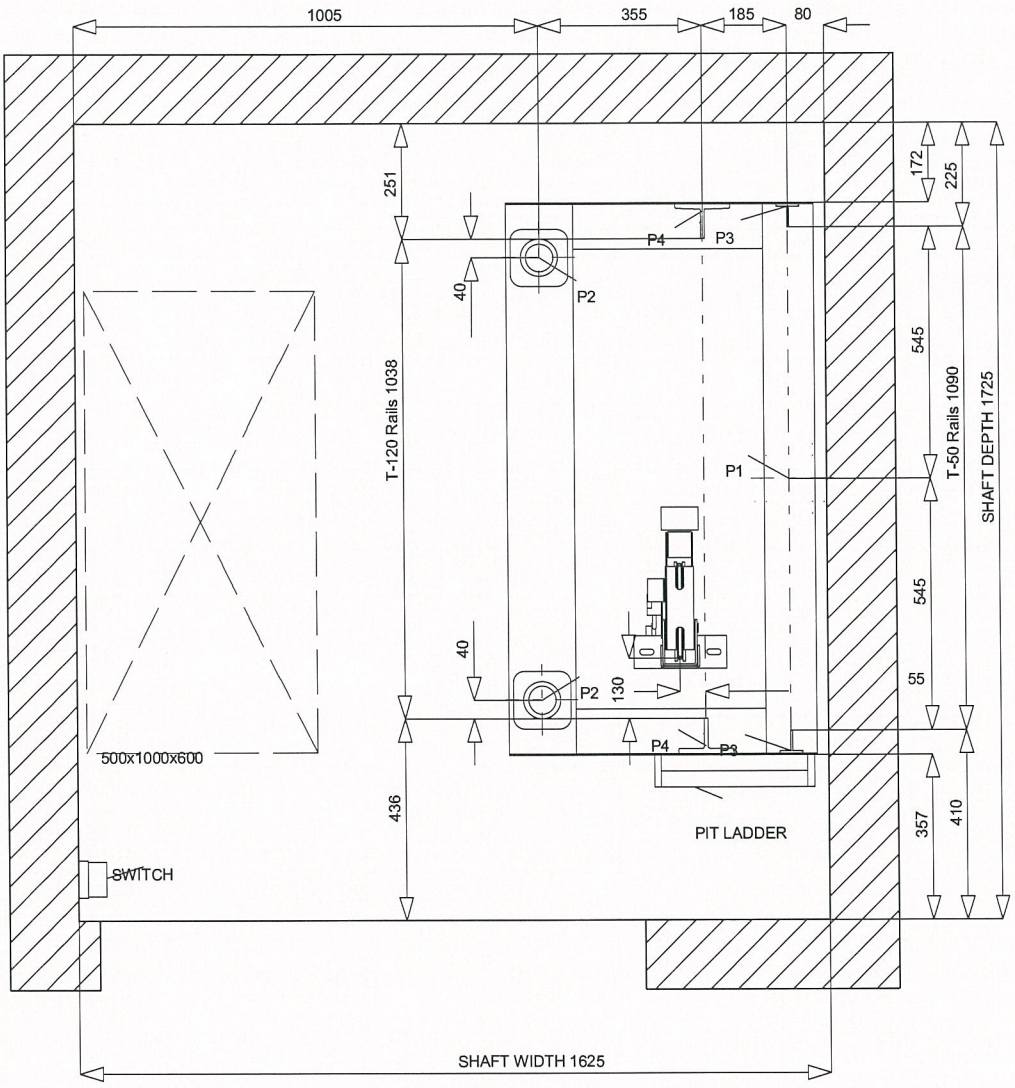

PLAN ON PIT
Scale 1/15

CUSTOMER:				
ADDRESS:	Rigas iela 22			
CITY:	Jelgava			
Orona	DRAWN 29/04/2013 EXOW00000	SCALE	DRAWING N°	Orona
	CHECKED	UNIT mm	PAGE 6 / 7	REF: OW100131

DRAFT DRAWING (NOT DEFINITIVE)

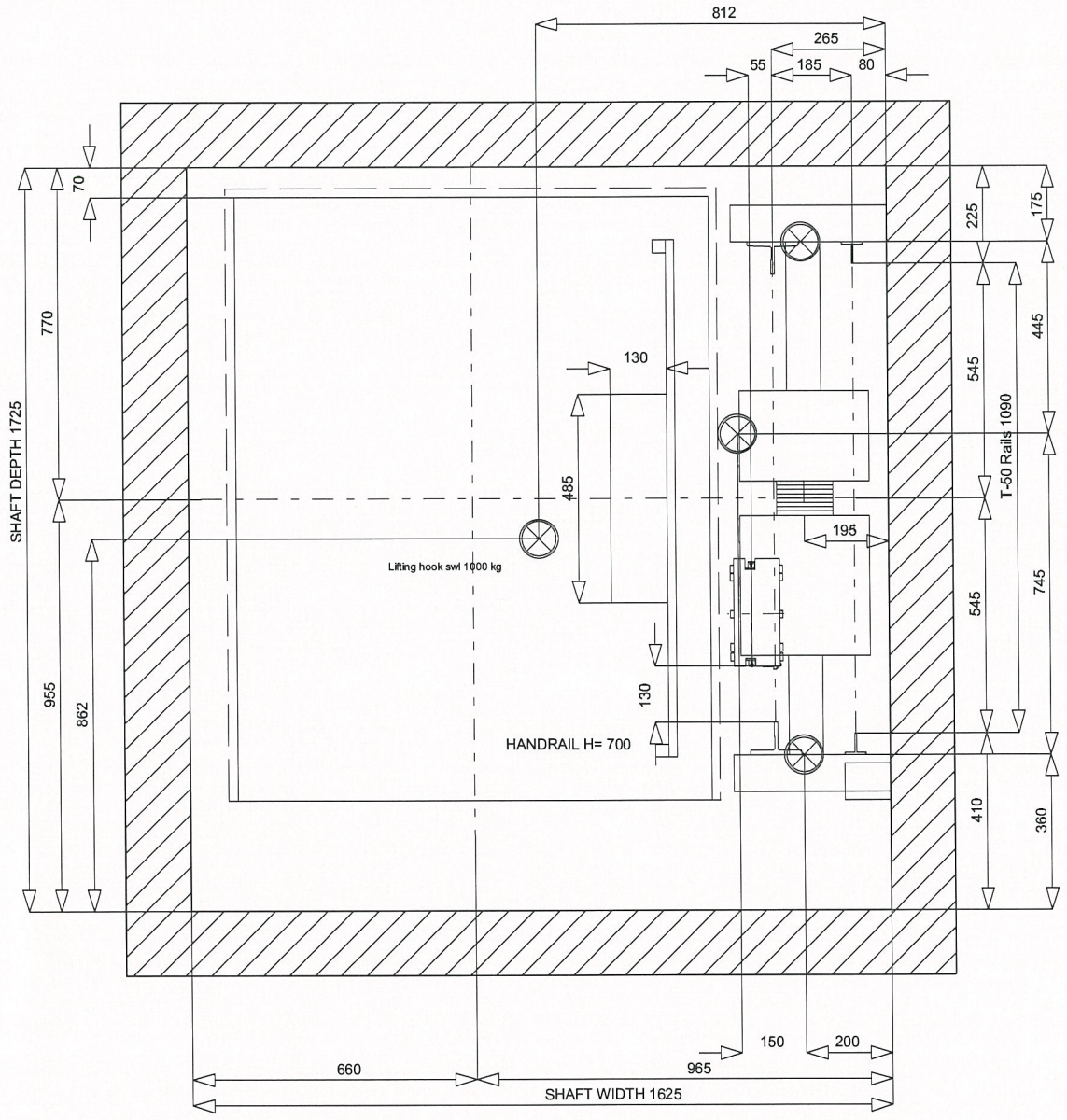

MACHINE VIEW

Scale 1/15

CUSTOMER:				
ADDRESS:	Rigas iela 22			
CITY:	Jelgava			
Orona	DRAWN 29/04/2013 EXOW00000	SCALE	DRAWING N°	Orona
	CHECKED	UNIT mm	PAGE 7 / 7	REF: OW100131

Orona

C3

© ORONA copyright

C3

· Mirror finish:

- Anodised stainless finish

- Anodised stainless finish

- Prepared for Granite flooring
- Prepared for PVC flooring

© ORONA copyright

SUSPENDED CEILINGS

SOLO LINEAR

USER MANUAL

glastik

IEVADS

TEHNISKAIS APRAKSTS

- STANDARTA IZMĒRA KOKA GRILL MODULIS 600 x 1200mm
- DĒLĪTIS 20 x 55 MM
- CLIP PROFILS L 4M
- ĀTRĀ UZKARE (DISTANCE 800MM)

3D VIZUALIZĀCIJA

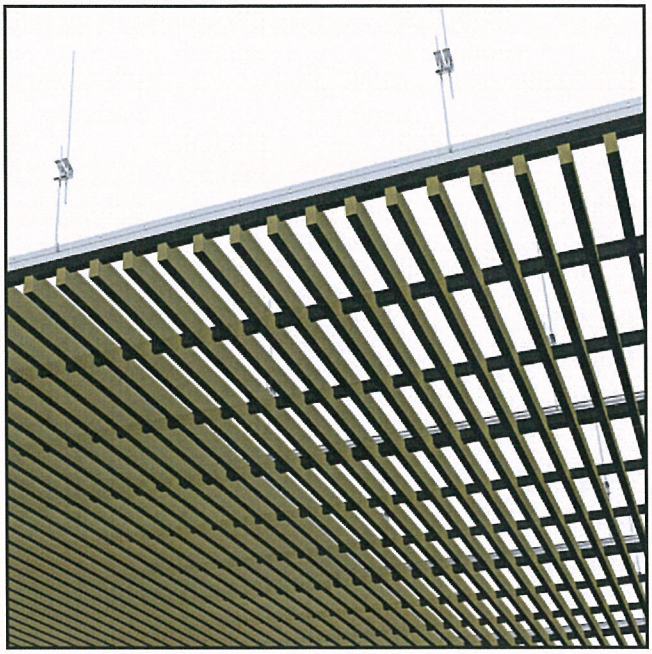

MONTĀŽA

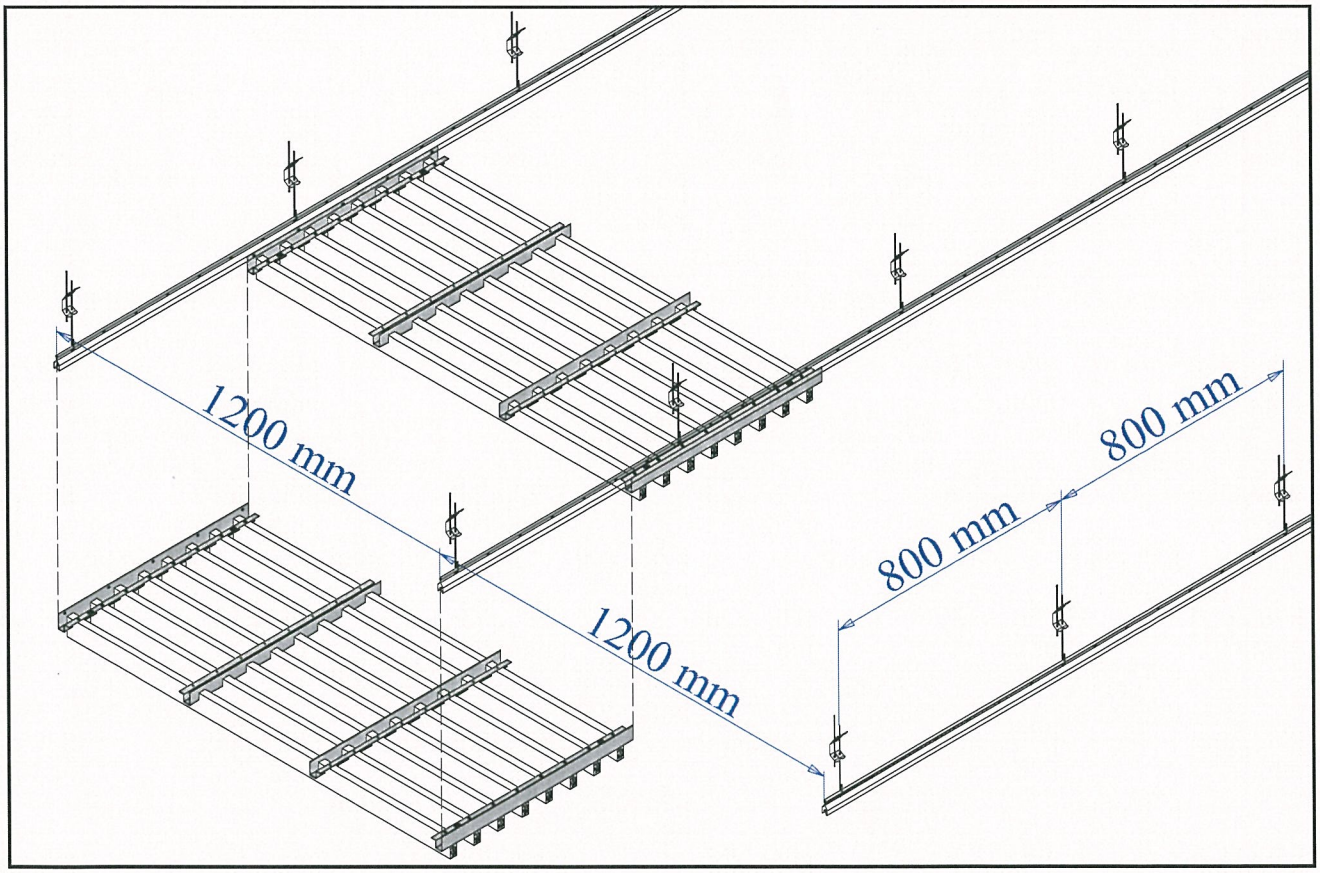

glastik
WOOD CEILING WALL SYSTEMS
JŪRKALNES IELA 15/25, RĪGA | LV 1046 | LATVIJA
T +371-2941-5832 | FAX +371-6745-0964
E-mail: info@glastik.lv | www.glastik.lv

PROJEKTS:	KOKA GRILL GRIESTI			
TEHNISKI IZSTR.:	MK DESIGNCONCEPT			
NOSAUKUMS:	KOKA GRILL GRIESTU MONTĀŽA			LAPAS: 1-10
DTUMS: 08/ 03/ 2011	MĒROGS:	DETAĻA:		LAPA: 01

SKATS NO APAKŠAS

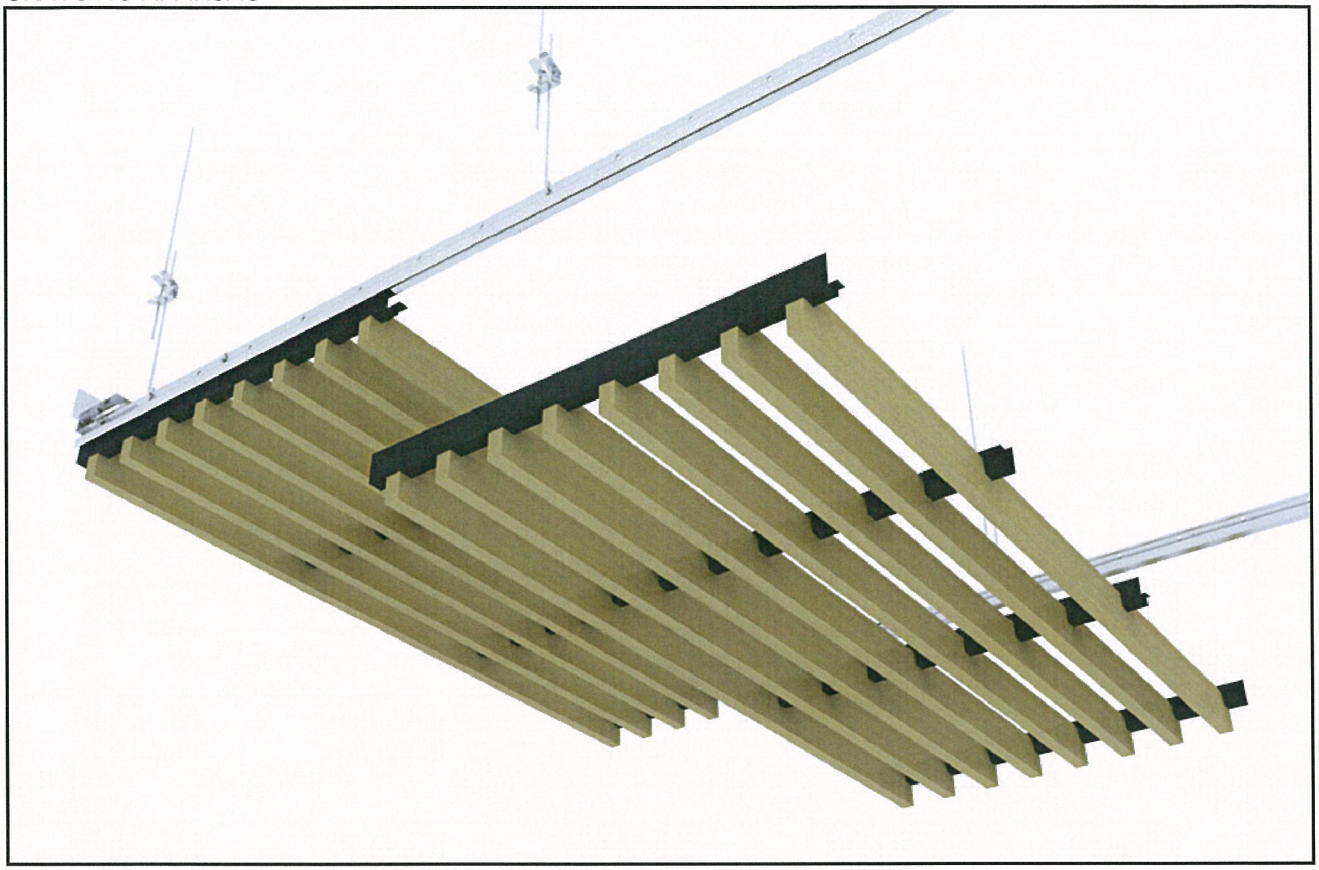

SKATS NO AUGŠAS

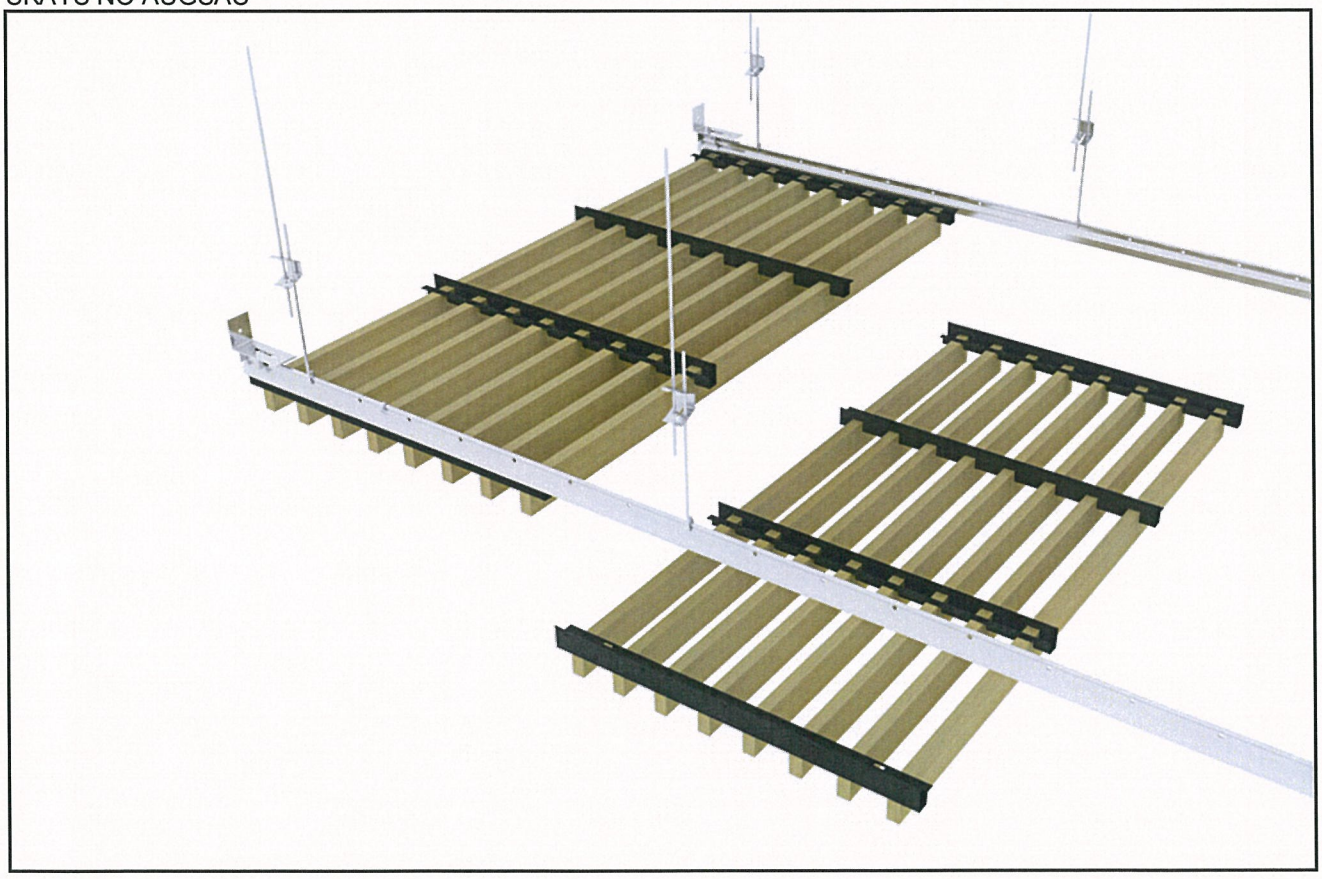

glastik
WOOD CEILING WALL SYSTEMS

JŪRKALNES IELA 15/25, RĪGA | LV 1046 | LATVIJA
T +371-2941-5832 | FAX +371-6745-0964
E-mail: info@glastik.lv | www.glastik.lv

PROJEKTS: KOKA GRILL GRIESTI			
TEHNISKI IZSTR.: MK DESIGNCONCEPT			
NOSAUKUMS: 3D KOKA GRILL GRIESTU MODULIS			LAPAS: 1-10
DTUMS: 08/ 03/ 2011	MĒROGS:	DETAĻA:	LAPA: 02

STANDARTA IZMĒRA KOKA GRILL MODULIS
600 x 1200mm

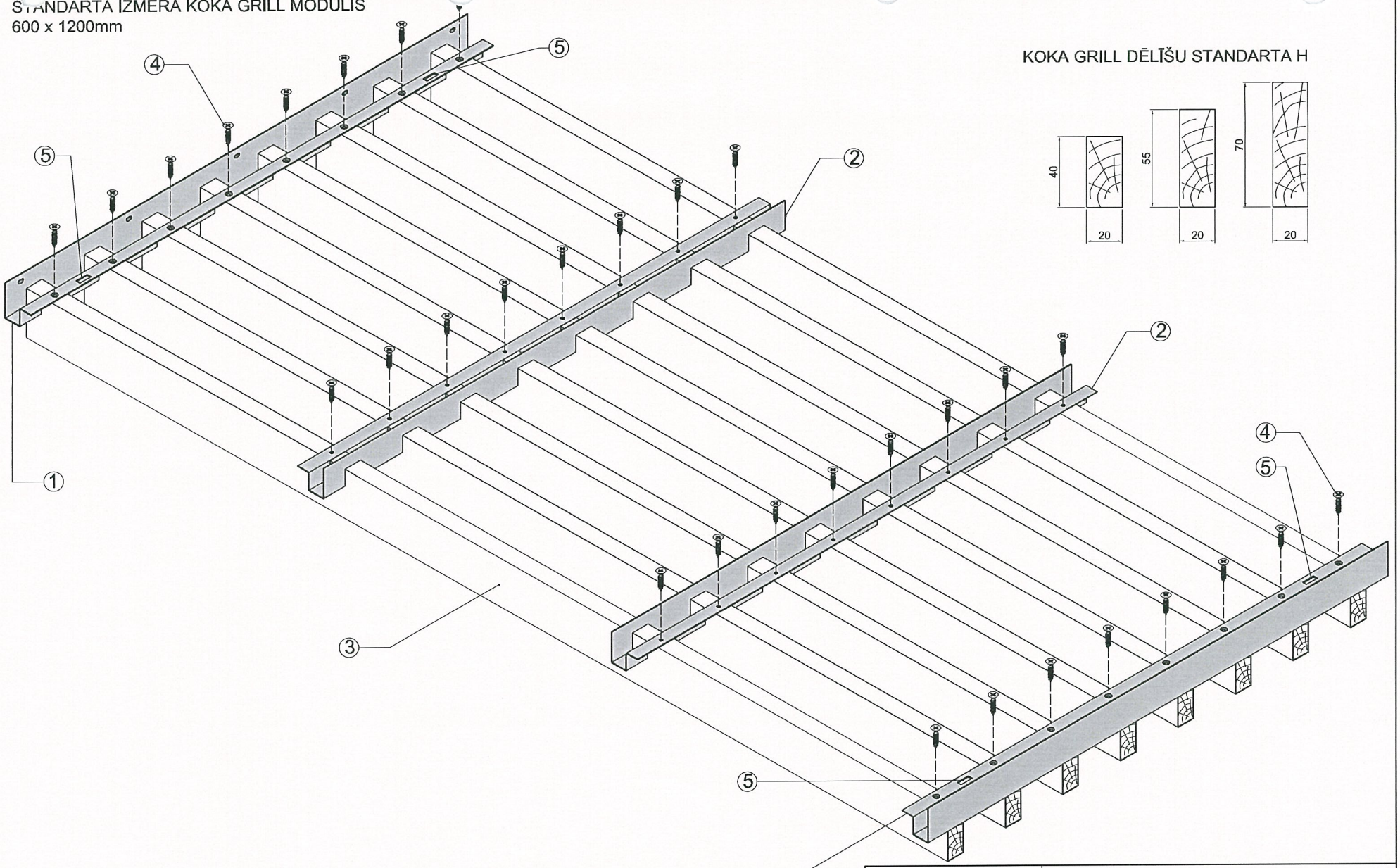

KOKA GRILL DĒLĪŠU STANDARTA H

① GRILL PROFILS J/ L 600 MM (2.GAB.)
② GRILL PROFILS U/ L 600 MM (2.GAB.)
③ KOKA DĒLĪTIS 20 x 55 x 1198 MM (8.GAB.)
④ SKRŪVE KOKAM AR KONISKU GREMDGALVU L16MM (32.GAB.)
⑤ CILPA DROŠĪBAS UZKAREI

glastik
WOOD CEILING WALL SYSTEMS
JŪRKALNES IELA 15/25, RĪGA | LV 1046 | LATVIJA
T +371-2941-5832 | FAX +371-6745-0964
E-mail: info@glastik.lv | www.glastik.lv

PROJEKTS: KOKA GRILL GRIESTI

TEHNISKAIS IZSTR.: MK DESIGNCONCEPT

NOSAUKUMS: STANDARTA IZMĒRA KOKA GRILL MODULIS 3D | LAPAS: 1-10

DATUMS: 28/ 03/ 2011 | MĒROGS: | DAĻA: | LAPA: 04

STANDARTA IZMĒRA KOKA GRLL MODULIS 600 X 1200MM

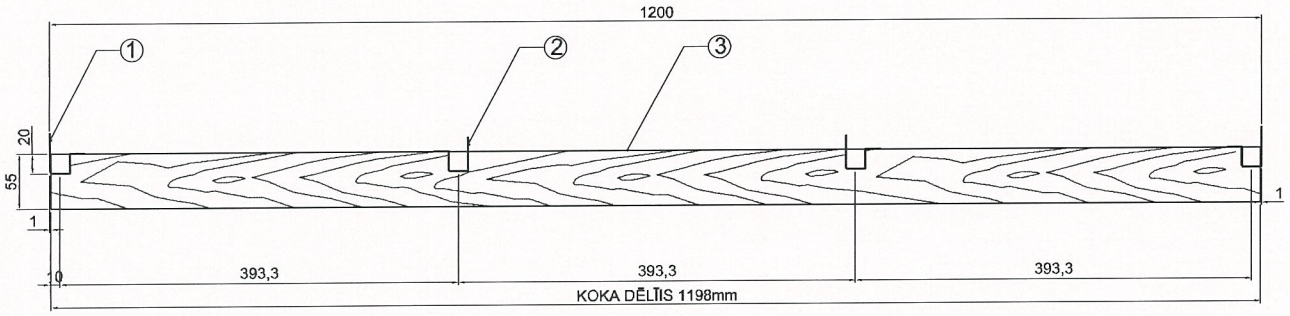

A GRIEZUMS

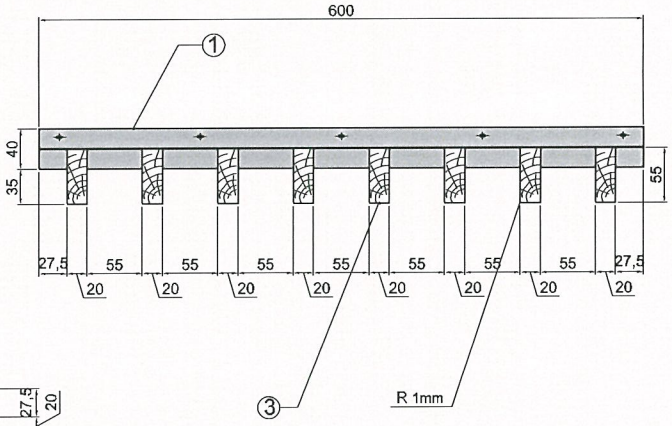

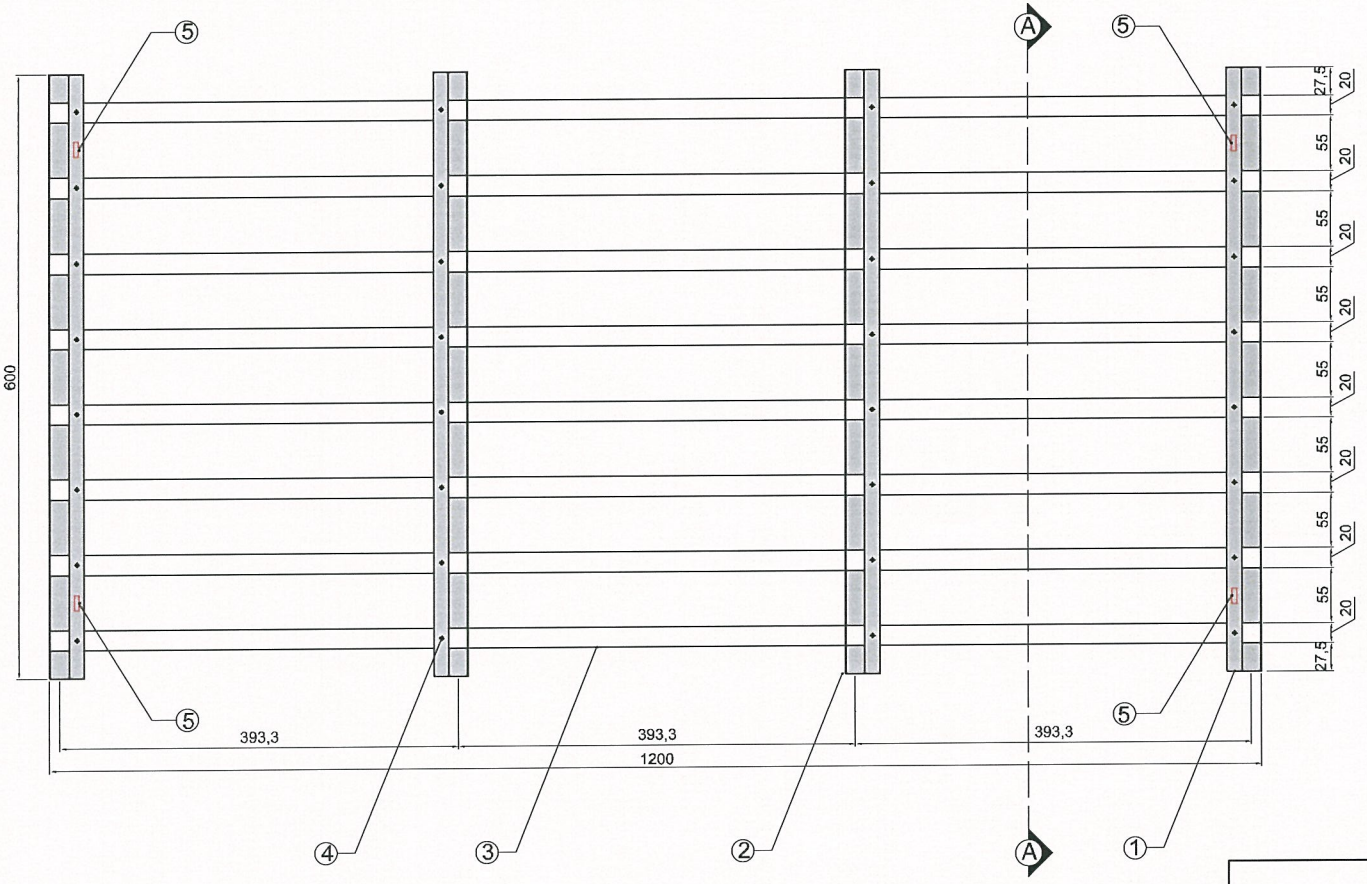

① GRILL PROFILS J/ L 600 MM
② GRILL PROFILS U/ L 600 MM
③ KOKA DĒLĪTIS 20 x 55 x 1200 MM
④ SKRŪVE KOKAM AR KONISKU GREMDGALVU L16MM
⑤ CILPA DROŠĪBAS UZKAREI

glastik
WOOD CEILING WALL SYSTEMS
JŪRKALNES IELA 15/25, RĪGA | LV 1046 | LATVIJA
T +371-2941-5832 | FAX +371-6745-0964
E-mail: info@glastik.lv | www.glastik.lv

PROJEKTS:	KOKA GRILL GRIESTI			
IZSTRĀDĀJA:	MK DESIGNCONCEPT			
NOSAUKUMS:	STANDARTA IZMĒRA KOKA GRILA MODULIS	LAPAS:	1-10	
DATUMS: 28/ 03/ 2011	MĒROGS: 1:5	DAĻA:	LAPA:	05

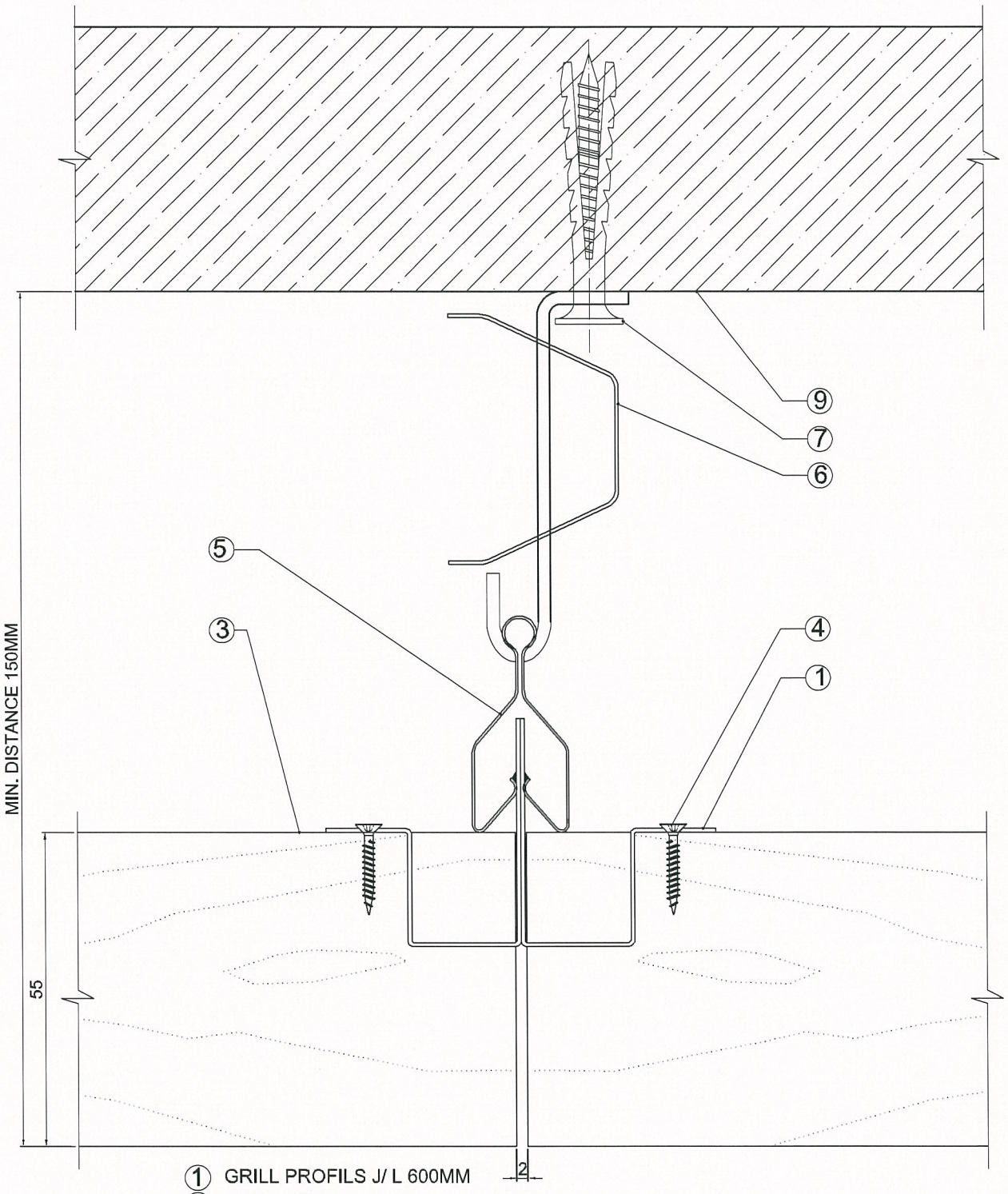

1. GRILL PROFILS J/ L 600MM
2. GRILL PROFILS U
3. KOKA DĒLĪTIS 20 x 55 x 1198MM
4. SKRŪVE KOKAM AR KONISKU GREMDGALVU L16MM
5. CLIP PROFILS
6. ĀTRĀ UZKARE
7. DĪBEĻNAGLA
8. DROŠĪBAS UZKARE
9. MASĪVIE GRIESTI

glastik
WOOD CEILING WALL SYSTEMS
JŪRKALNES IELA 15/25, RĪGA | LV 1046 | LATVIJA
T +371-2941-5832 | FAX +371-6745-0964
E-mail: info@glastik.lv | www.glastik.lv

PROJEKTS: KOKA GRILL GRIESTI

TEHNISKI IZSTR.: MK DESIGNCONCEPT

NOSAUKUMS: KOKA GRILL MODUĻU SAVIENOJUMS | LAPAS: 1-10

DATUMS: 16/ 02/ 2011 | MĒROGS: 1:1 | DETAĻA: | LAPA: 08

GRILL GRIESTU MONTĀŽA (Nr.1.)

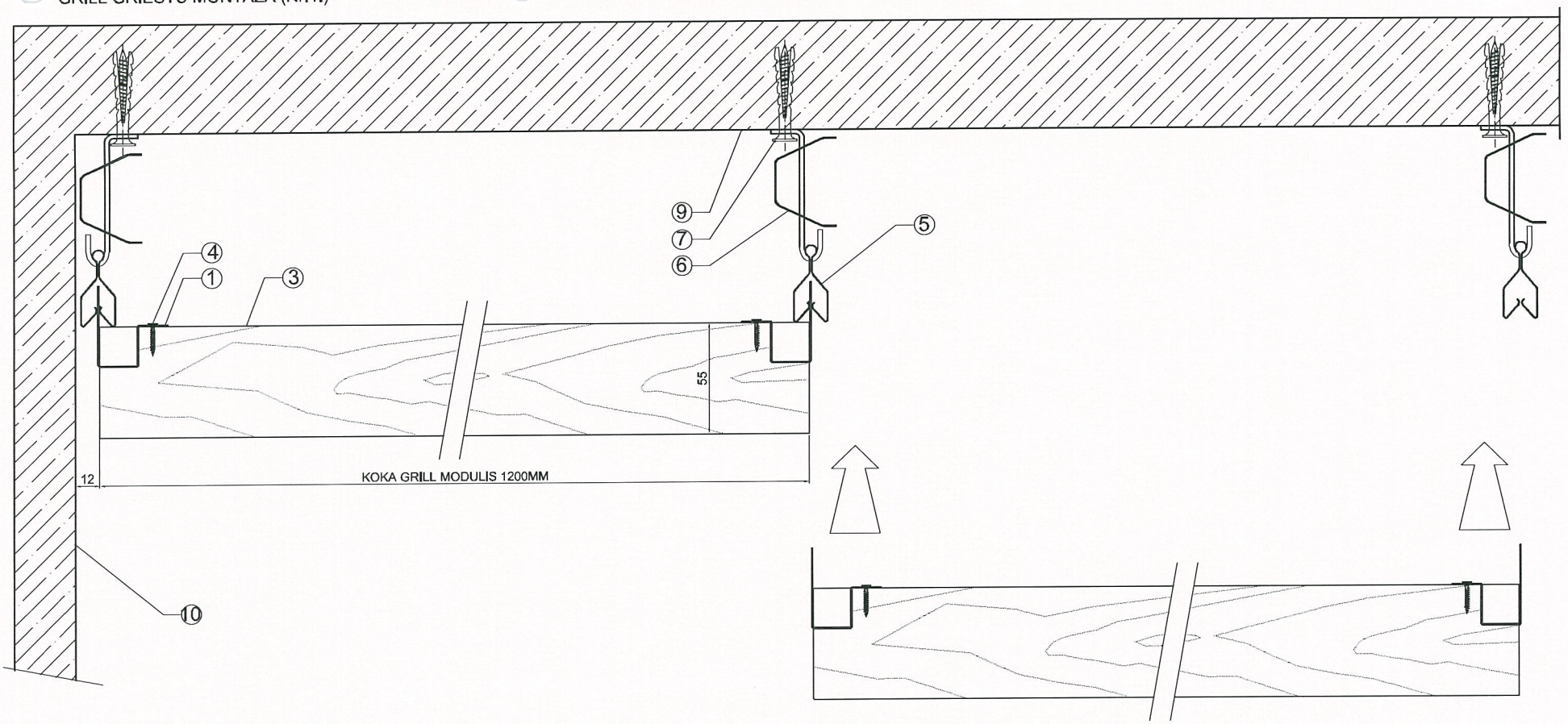

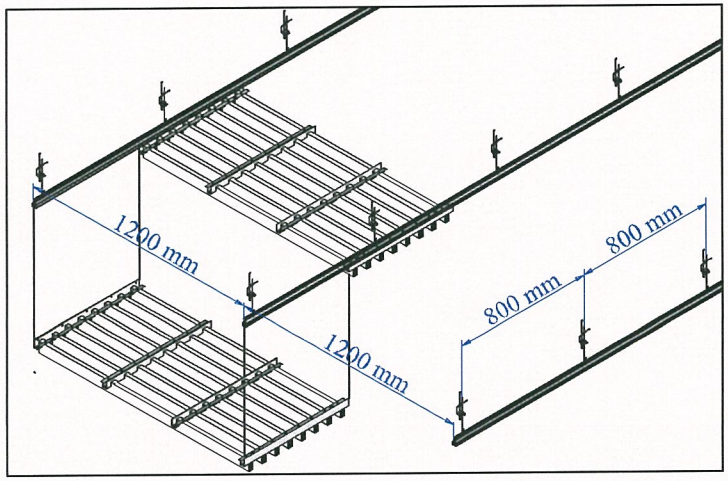

1. GRILL PROFILS J/ L 600MM
2. GRILL PROFILS U
3. KOKA DĒLĪTIS 20 x 55 x 1198MM
4. SKRŪVE KOKAM AR KONISKU GREMDGALVU L16MM
5. CLIP PROFILS
6. ĀTRĀ UZKARE
7. DĪBEĻNAGLA
8. DROŠĪBAS UZKARE
9. MASĪVIE GRIESTI
10. MASĪVĀ SIENA

glastik
WOOD CEILING WALL SYSTEMS
JŪRKALNES IELA 15/25, RĪGA | LV 1046 | LATVIJA
T +371-2941-6832 | FAX +371-6745-0964
E-mail: info@glastik.lv | www.glastik.lv

PROJEKTS:	KOKA GRILL GRIESTI
TEHNISKI IZSTR.:	MK DESIGNCONCEPT
NOSAUKUMS:	GRILL GRIESTU MONTĀŽA (Nr.1.)
LAPAS:	1- 10
DATUMS:	16/ 02/ 2011
MĒROGS:	1:2
DETAĻA:	
LAPA:	09

THERMATEX Sonic Sky plakans

Kvadrātveida paneļu montāža

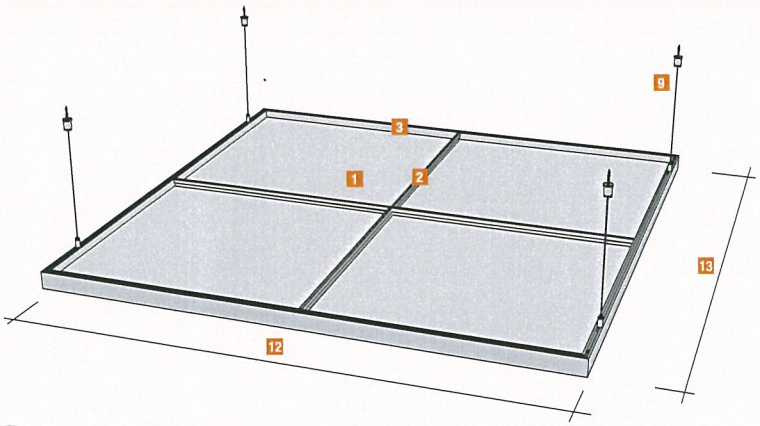

1. AMF THERMATEX
2. nesošais profils (atbilstoši iekaru attālumu tabulai paneļformātiem)
3. rāmja profils 40 x 30 mm
4. stūra savienotājs
5. drošības - / fiksējošā skrūve
6. garensavienotājs
7. ierievis M6/ četrkantu uzgrieznis
8. trosīšu turētājs M6 x 8
9. iekares augstumam un svaram atbilstoša trosīte
10. + 11 griestu stiprinājums ar skrūvkapi (iespējams arī viendaļīgs)
12. rāmja garums (no 3000mm papildus nepieciešami atbalsta profili)
13. rāmja platums (no 2500mm papildus nepieciešams šķērsprofils)

Malu izpildījumi

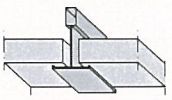

SK 15/24

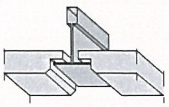

VT 15/24

Rāmja konstrukcija ar stūra savienotāju

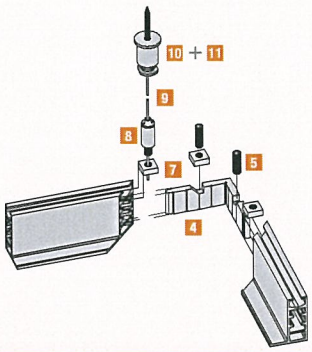

Rāmja konstrukcija ar lokanu stūra savienotāju

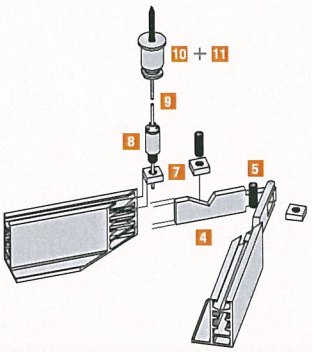

Paneļformātu montāža

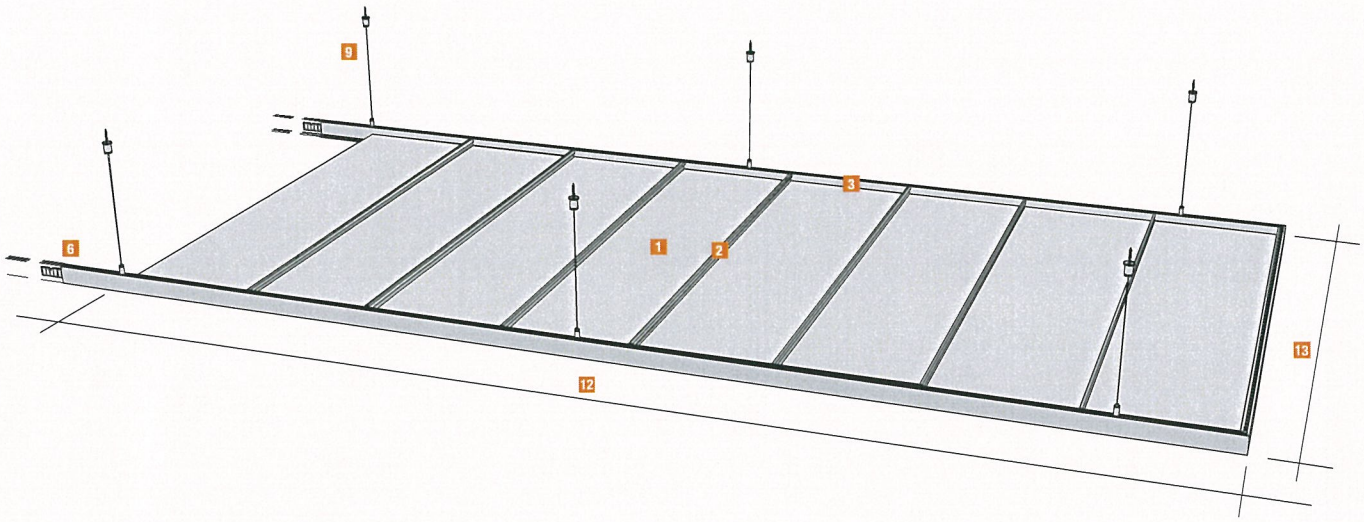

Profilu tabula

Profils		Augstums (mm)	Biezums (mm)	Plākšņu izmērs (mm)
PQZ 19 / 50		50	0,5	1800 x 300
PQT 24 / 38		38	0,4	1500 x 300

Malu izpildījumi

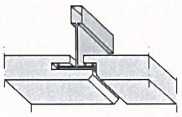

Mala AW
garenmala

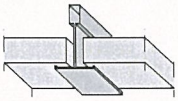

Mala SK
īsmala

Tehniskās īpašības

Būvmateriālu klase	A2-s1,d0 saskaņā ar EN 13501-1
Rāmja izmēri	2400 x 1800 mm / 2400 x 1200 mm / 2000 x 1500 mm / 1200 x 1200 mm, iespējami individuāli izmēri
Plākšņu izmēri	600 x 600 mm / 300 x 1500 mm / 300 x 1800 mm
Konstrukcijas kopējais svars	apm. 8,0 kg/m² (atkarīgs no buras lieluma un plāksnes tipa)
Rāmja krāsas	balts, līdzīgs RAL 9010, anodēts Alu Natur, citas krāsas pēc pieprasījuma
Virsmas	THERMATEX Alpha / THERMATEX Acoustic ar akustisko foliju baltā, melnā, sudraba, krēma vai gaiši zilā krāsā (Malas VT un AW/ SK tikai baltas)
Skaņas absorbcija	DIN EN ISO 354

Pārbaude: kā atsevišķs absorbētājs 1200 x 1200 mm, iekares augstums 300 mm

Rādītāji
griestu burai
THERMATEX Alpha

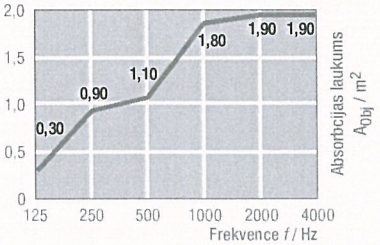

Rādītāji
griestu burai
THERMATEX Acoustic

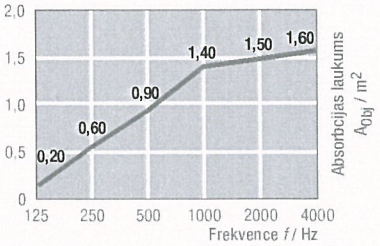

Pārbaude: kā laukums no 3 x 2 griestu burām 1200 x 1200 mm, attālums 200 mm, iekares augstums 300 mm

Rādītāji
griestu burai
THERMATEX Alpha

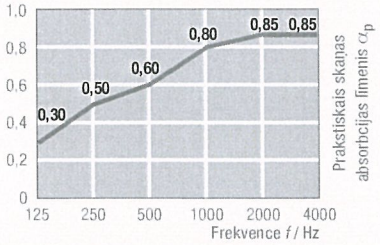

Rādītāji
griestu burai
THERMATEX Acoustic

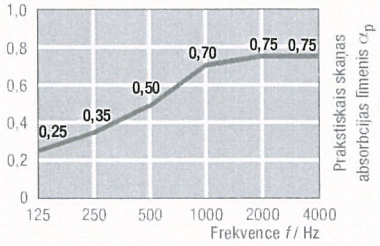

THERMATEX Thermofon

AMF THERMATEX Thermofon ir minerālplāksne ar baltu akustisko flīzi. To raksturo ļoti augsti skaņas abosrbcijas rādītāji.

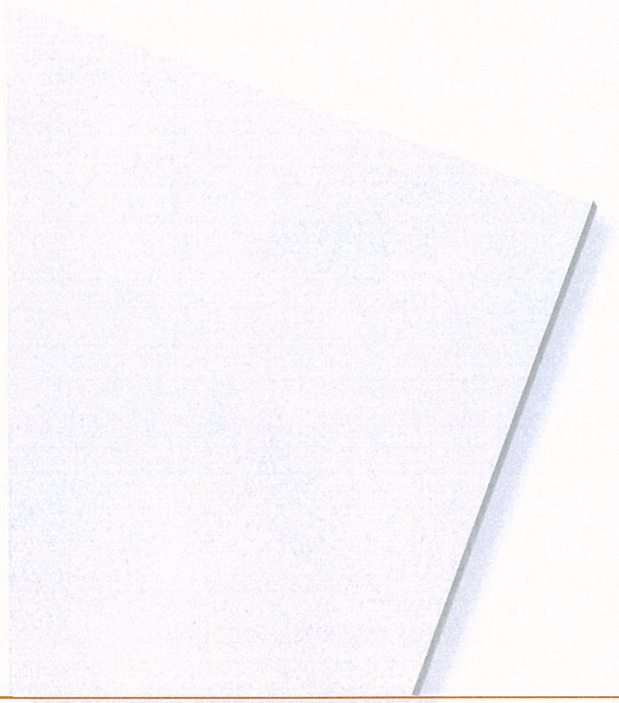

SISTĒMA	C Redzama sistēma, izņemamas plāksnes
Formāti	600 x 600 mm, 625 x 625 mm
Biezums/svars	15 mm (apm. 2,4 kg/m2)
Krāsa	Balta līdzīga RAL 9010
Malas	SK

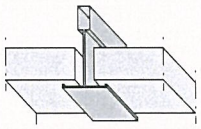

SK 15/24

TEHNISKĀS ĪPAŠĪBAS

Būvmateriālu klase	A2-s1, d0 saskaņā ar EN 13501-1
Skaņas absorbcija	EN ISO 354 α_W = 0,80(H) saskaņā ar EN ISO 11654 NRC = 0,85 saskaņā ar ASTM C 423-02a
Gaismas atstarošanās	Balta līdzīga RAL 9010 nežilbina apm. 88%
Mitrumizturība	līdz 95% relatīvā gaisma mitruma

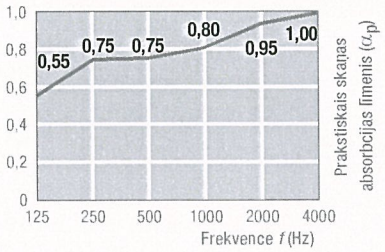

SIA Knauf AMF
Dzelzavas iela 120G
Rīga, LV-1021, Latvija,
Tel. 6 7816118, fakss 6 7816119
Info@amf-baltikum.lv , www. amfceilings.com

Pamatojoties uz drukas noteiktām krāsu un kvalitātes atšķirībām dotajā katalogā iespējamas atšķirības no oriģinālprodukta. Saistoša izvēle tādēļ vienmēr jāveic uz oriģināla parauga pamata. Visi dati un tehniskā informācija šajā brošūra vai citās publikācijas, kurs attiecas uz AMF-griestu sistēmām, balstās uz pārbaužu rezultātiem, kuri iegūti laboratorijas apstākļos. Klients pats atbilst par to, vai šādi dati un informācija piemērota speciālajai paredzētajai izmantošanai.
Visi dati atbilst tehniskas stāvoklim. Jāņem vērā visi sistēmai svarīgi pārbaudes rezultāti , ekspertizes slēdzieni un montāžas norādījumi.. Tie paredz tikai AFM produkcijas un sistēmas daļu izmantošanu, kuru savstarpējā saskaņota iedarbība apstiprināta iekšējās un ārējās pārbaudēs. Kombinācijā ar svešiem produktiem un sistēmu daļām tapēc izslēgta jebkura atbildība un garantija. Jāņem vērā, ka dažādos izlaidumos (datums/produkcijas numurs) nednkst izlikt kopā. Tiek rezervētas tiesības veikt tehniskas izmaiņas bez iepriekšējas informēšanas. Pārējā ir spēkā Vispārējie pārdošanas, piegādes un apmaksas noteikumi, šis katalogs beidz darboties pēc jauna izdevuma izdošanas. Ir iespējamas maldīšanās un drukas kļūdas.

THERMATEX Feinstratos

Griestu plāksne no modernas, bioloģiski šķīstošas minerālšķiedras, perlīta, māla un cietes ar izcilām būvfizikālām īpašībām ugunsdrošībā un akustikā.

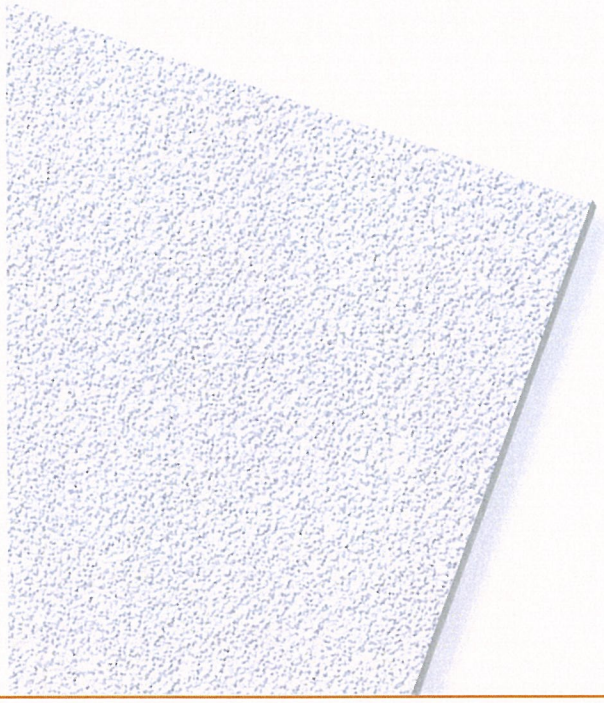

SISTĒMA	Redzama sistēma, izņemamas plāksnes
	Brīvās iekares sistēma, nesošie profili redzami vai slēpti
	Paralēlā sistēma, šķērsprofili redzami vai slēpti
	Slēptā sistēma, plāksnes izņemamas / nav izņemamas
Formāti	Plākšņu formāts uz pieprasījumu
Krāsa	Balta līdzīga RAL 9010

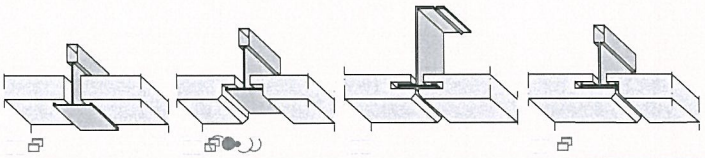

TEHNISKĀS ĪPAŠĪBAS

Būvmateriālu klase	A2-s1,d0 saskaņā ar EN 13501-1
Ugunspretestības klase	F30-F90 saskaņā ar DIN 4102 2. dala (atbilstoši pārbaudes apliecībai)
Skaņas absorbcija	α = 0,10(L) saskaņā ar EN ISO 11654 *NRC* = 0,15 saskaņā ar ASTM C 423
Skaņas garenizolācija	D saskaņā ar pārbaudes apliecībai)
Gaismas atstarošanās	Balta līdzīga RAL 9010 nežilbina apm. 88%
Siltumvadāmība	= 0,052 - 0,057 W/mK saskaņā ar DIN 52612
Mitrumizturība	līdz 95% relatīvā gaisma mitruma

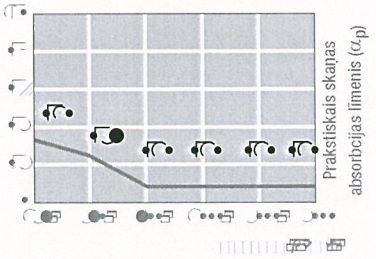

SIA Knauf AMF
Dzelzavas iela 120G
Rīga, LV-1021, Latvija,
Tel. 6 7816118, fakss 6 7816119
Info@amf-baltikum.lv , www. amfceilings.com

Pamatojoties uz drukas noteiktām krāsu un kvalitātes atšķirībām dotajā katalogā iespējamas atšķirības no oriģinalprodukta. Saistoša izvēle tādēļ vienmēr jāveic uz oriģināla paraugu pamata. Visi dati un tehniskā informācija šajā brošūrā vai citās publikācijās, kurs attiecas uz AMF-griestu sistēmām, balstās uz pārbaužu rezultātiem, kuri iegūti laboratorijas apstākļos. Klients pats atbilst par to, vai šādi dati un informācija piemērota specialajai paredzētajai izmantošanai.
Visi dati atbilst tehniskas stāvoklim. Jāņem vērā visi sistēmai svarīgi pārbaudes rezultāti , ekspertizes slēdzieni un montāžas norādījumi.. Tie paredz tikai AFM produkcijas un sistēmas daļu izmantošanu, kuru savstarpējā saskaņotā iedarbība apstiprināta iekšējas un ārējas pārbaudēs. Kombinācijā ar svešiem produktiem un sistēmu daļām tāpēc izslēgta jebkura atbildība un garantija. Jāņem vērā, ka dažādos izlaidumos (datums/produkcijas numurs) nedrikst izlikt kopā. Tiek rezervētas tiesības veikt tehniskas izmaiņas bez iepriekšējas informēšanas. Pārēja ir spēkā Vispārējie pārdošanas, piegādes un apmaksas noteikumi, šis katalogs beidz darboties pēc jauna izdevuma izdošanas. Ir iespējamas maldišanās un drukas kļūdas.