GRIEZUMS 1-1

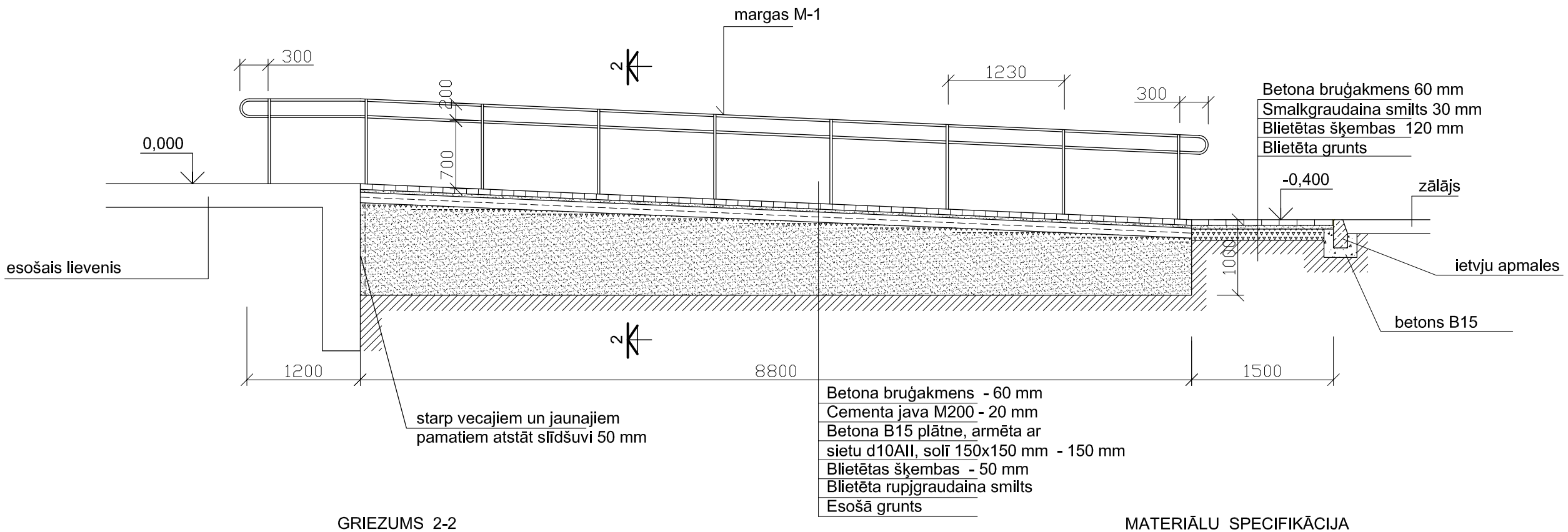

GRIEZUMS 2-2

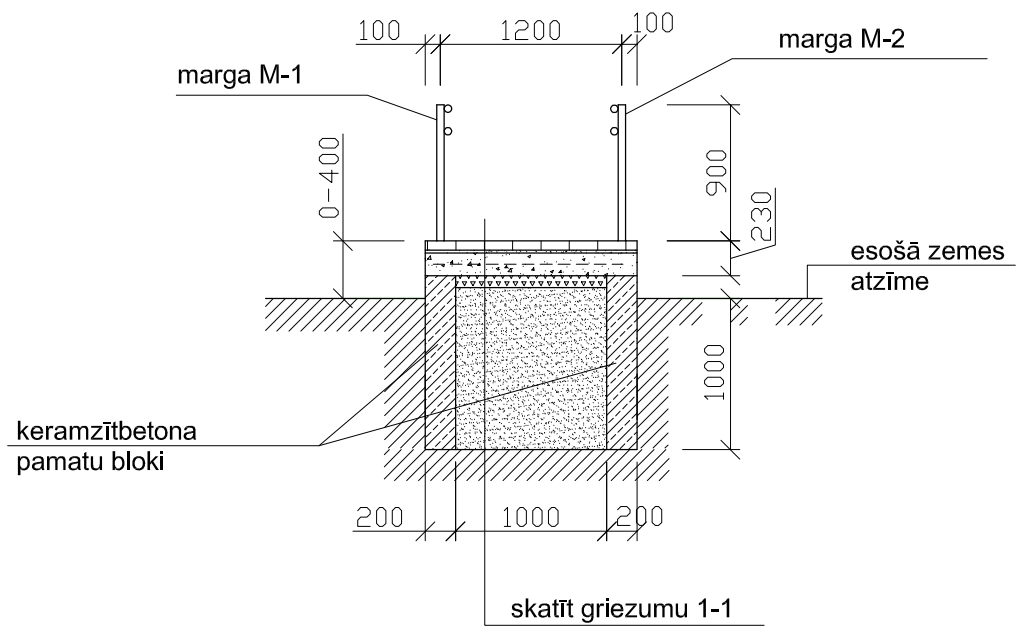

MATERIĀLU SPECIFIKĀCIJA

Pozi-cija	Nosaukums	Mērvien.	Apjoms
Uzbrauk-tuve	Keramzītbetona pamatu bloki 60.15.20	m3	4,1
	Monolīta betona B20 plātne	"	1,9
	Betona bruģakmens plātnes	m2	12,3
	Armatūras siets d10AII	kg	89,4
Margas M-1	Stati ▯ 20x40x3 mm l=900 mm 9 gb	"	19,1
	Rokturi ○ d32x3 l=20,8 m	"	44,7
Margas M-2	Stati ▯ 20x40x3 mm l=900 mm 11 gb	"	23,3
	Rokturi ○ d32x3 l=24,6 m	"	52,2

NORĀDĪJUMI:

1. Pandusa margas izgatavot no nerūsējošā tērauda caurulēm.
2. Margu nostiprināšanu pie grīdas un sienām veikt ar bultām.
3. Aizbērumiem zem uzbrauktuves un gar pamatiem izmantot rupjgraudainu smilti, noblietējot pa kārtām līdz tilpumsvaram 1,65 t/m3.

LLU LAUKU INŽENIERU FAKULTĀTES ĒKAS TELPU PIELĀGOŠANA PERSONĀM AR ĪPAŠĀM VAJADZĪBĀM AKADĒMIJAS IELĀ 19, JELGAVĀ					12 - 060		
					BK		
				FAKULTĀTES ĒKA	Stadija	Lapa	Lapas
PĀRBAUD.	BRAKANSKIS		10.I 2013.G.		TP	5	
PROJEKT.	BRAZAUSKA		10.I 2013.G.	UZBRAUKTUVES Nr 1 GRIEZUMS 1-1, 2-2	JELGAVA komunālprojekts Būvkomersanta reģ. apl. Nr 2158-RA		