Mezgli

A M 1:20
cokola mezgls

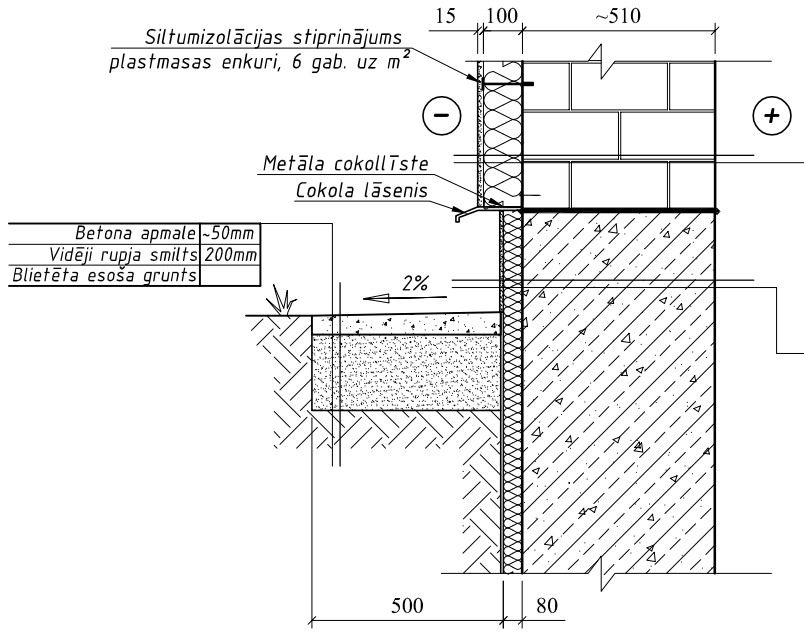

15mm	Krāsots dekoratīvais apmetums
	Izlīdzinošā līmjavas kārta
	Līmjavas pamatkārtā iegremdēts stiklšķiedras siets
	Līmjavas pamatkārta
100mm	Siltumizolācija (akmens vate-Paroc FAS1 vai FAS4)
	Līmjava
	Esoša siena (kieģeļu mūris)

10mm	Krāsots dekoratīvais apmetums
	Izlīdzinošā līmjavas kārta
	Līmjavas pamatkārtā iegremdēts stiklšķiedras siets
	Līmjavas pamatkārta
80mm	Siltumizolācija (ekstrudētais putupolistirols)
	Līmjava
	Esošs pamats

C M 1:20
parapeta mezgls

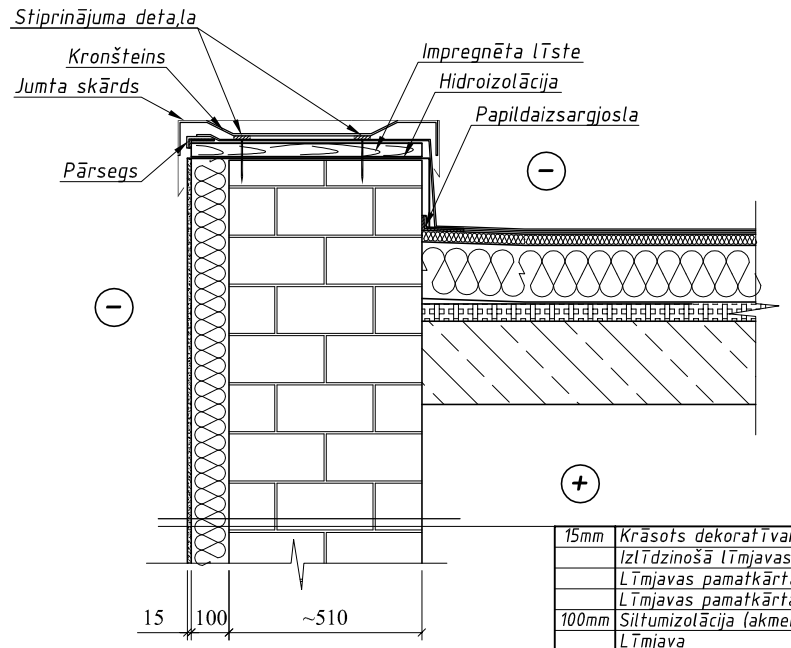

15mm	Krāsots dekoratīvais apmetums
	Izlīdzinošā līmjavas kārta
	Līmjavas pamatkārtā iegremdēts stiklšķiedras siets
	Līmjavas pamatkārta
100mm	Siltumizolācija (akmens vate)
	Līmjava
	Esoša siena (kieģeļu mūris)

B M 1:20
Loga ailes izbūves principiāls mezgls

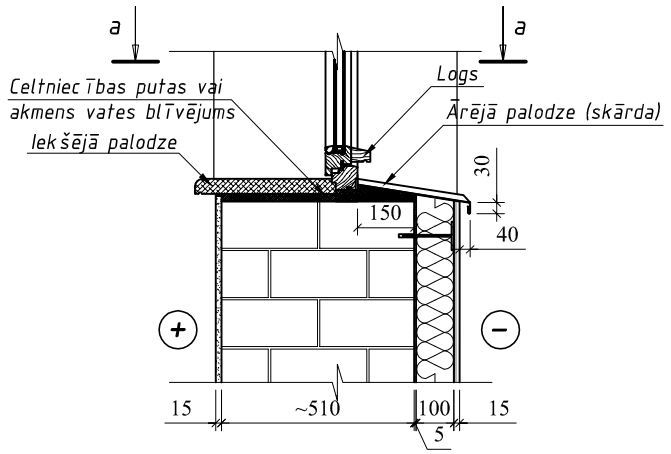

a-a M 1:20

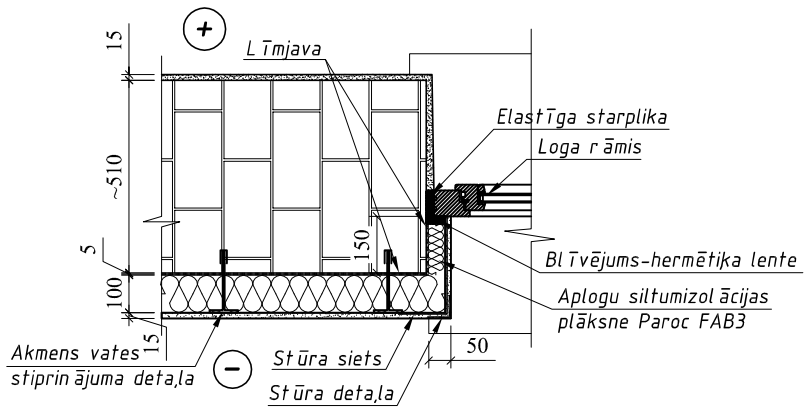

Piezīmes:
1. Visas atsauces uz materiālu un izstrādājumu izgatavotājfirmām liecina tikai par ďo izstrādājumu kvalitātes un apkalpoďanas līmeni. Materiālu un izstrādājumu nomaiňa ir iespējama ar citiem tehniski analogiem materiāliem un izstrādājumiem.
2. Veicot jumta seguma un ūdensnoteku sistēmas montāžu, ievērot ražotāja sniegtās rekomendācijas.

NORĀDĪJUMI
1. Visi izmēri doti milimetros, augstuma atzīmes - metros.
2. Vietās, kur nepieciešams, atjaunot bojāto cokola un ārsienu apmetumu, pirms siltināšanas darbu uzsākšanas.
3. Būvniecības materiālus izmantot piedāvātos vai pēc kvalitātes prasībām līdzvērtīgus.
4. Siltinot ēku, apdarei izmantot plāno apmetuma sistēmu, bet vietās, kur iespējama mehāniska ietekme uz ēkas ārsienām (ēkas cokola daļā H=1.55m), nepieciešams pielietot smago (trīsslāņu) apmetuma sistēmu uz cinkotā sieta (acs izmērs 20x20mm), kurš stiprināts ar speciāliem stiprinājumiem (Paroc 8453-00 vai analogiem) atbilstoši apmetuma sistēmas montāžas instrukcijām.
5. Akmens vates izolācijas plāksnes, zemapmetuma sietu un stiprinājumus izvēlēties atbilstoši pielietotajai apmetuma sistēmai.

				Pasūtītājs: Latvijas Lauksaimniecības universitāte	Pasūtījums: 93/2012		
				Objekts: LLU Sporta nama fasādes vienkāršotā renovācija, Raiņa iela 1, Jelgava	Stadija	Lapa	Lapu sk.
					VR	VR-3	
Izstrādāja	D. Mangale		10`2012	Konstruktīvie mezgli A,B,C,D,E M 1:20	SIA "NAMEJS PLUSS" Jelgava, Pasta iela 37, LV-3001, tālr./fax:3025630, Vienot.reģ Nr. 43603024773		
Pārbaudīja	L. Šmarkova		10`2012				