Grīda zem AVK iekārtas (principiālais risinājums)

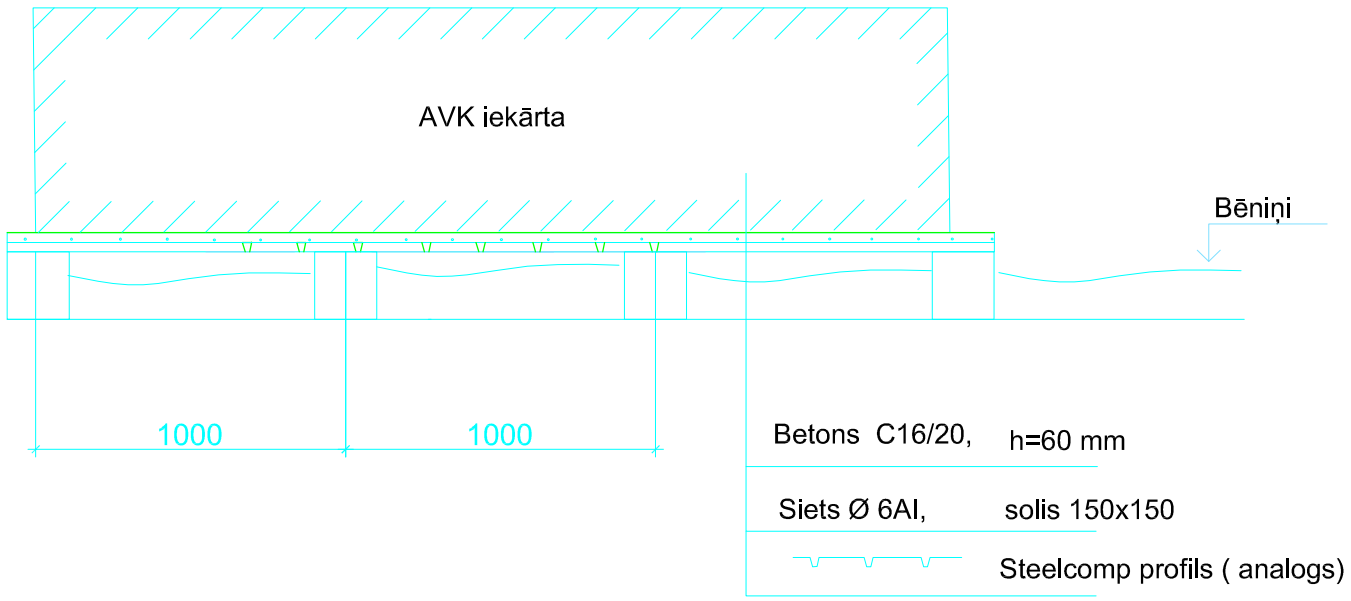

Atvērums pārsegumā (principiālais risinājums)

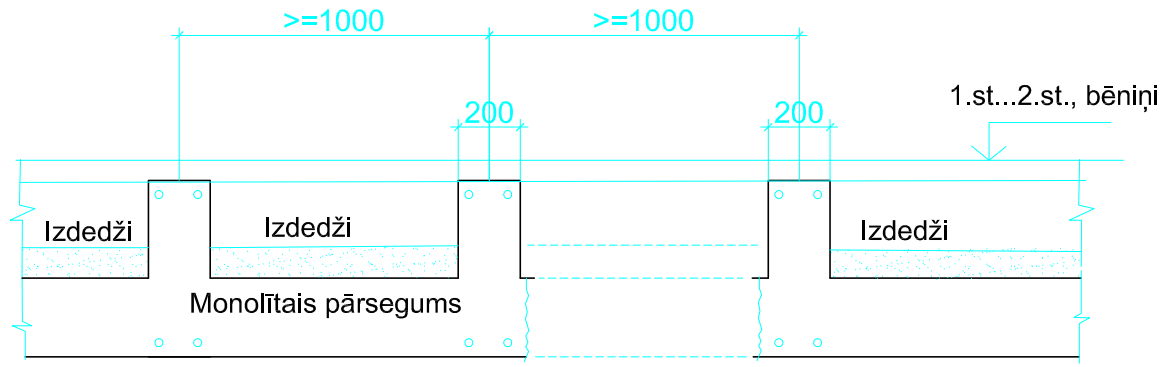

Atvērumus izpildīt starp sijām
ar griešanas metod

ATVĒRUMI SIENĀS (principiālais risinājums)
specifikāciju sk. BK-3...5

1-1

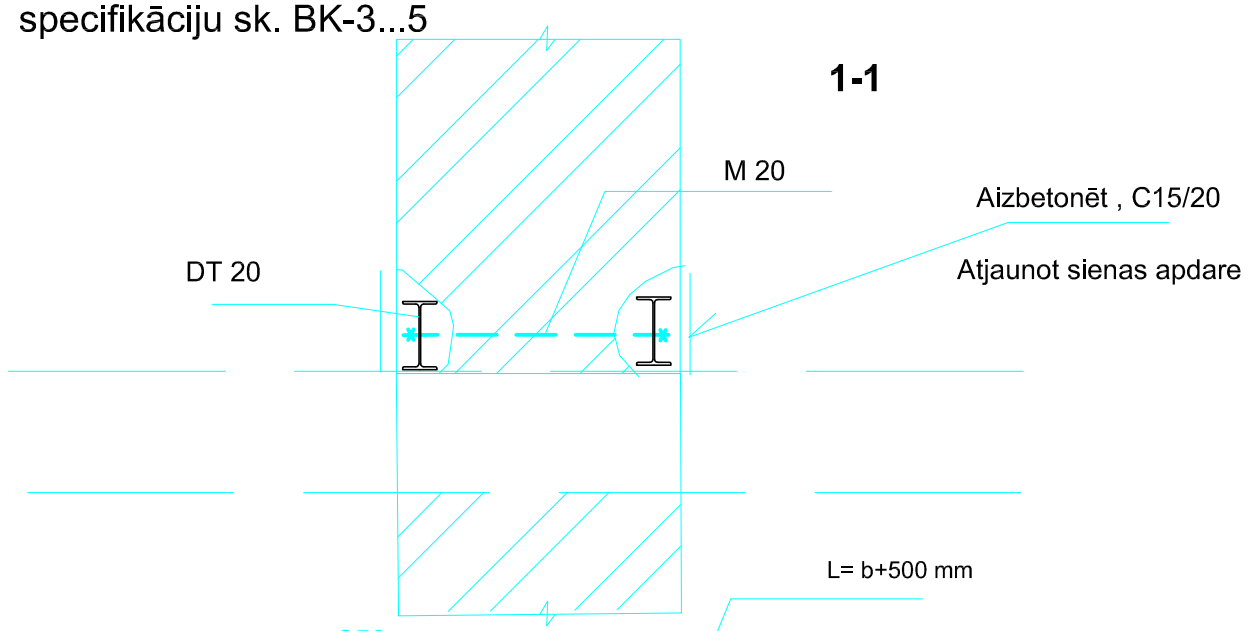

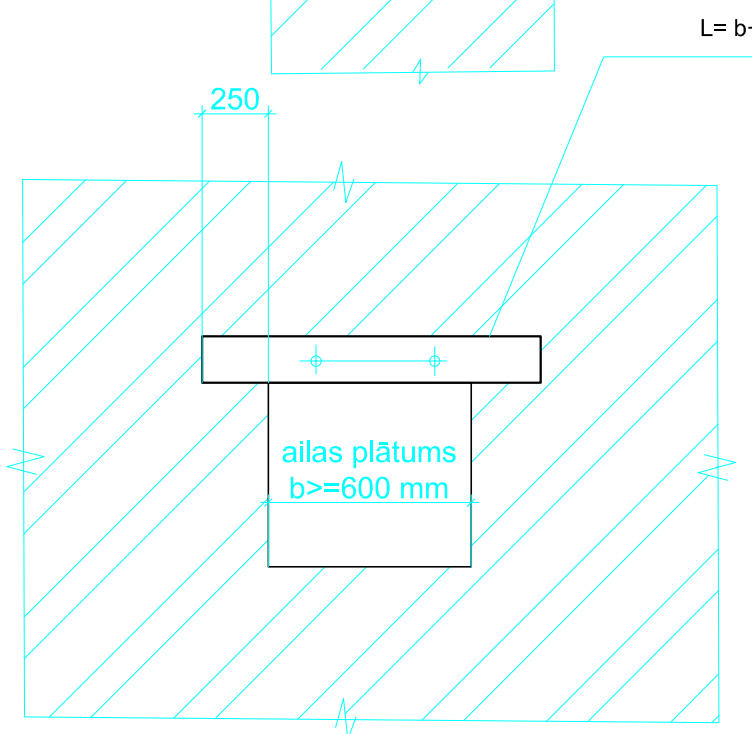

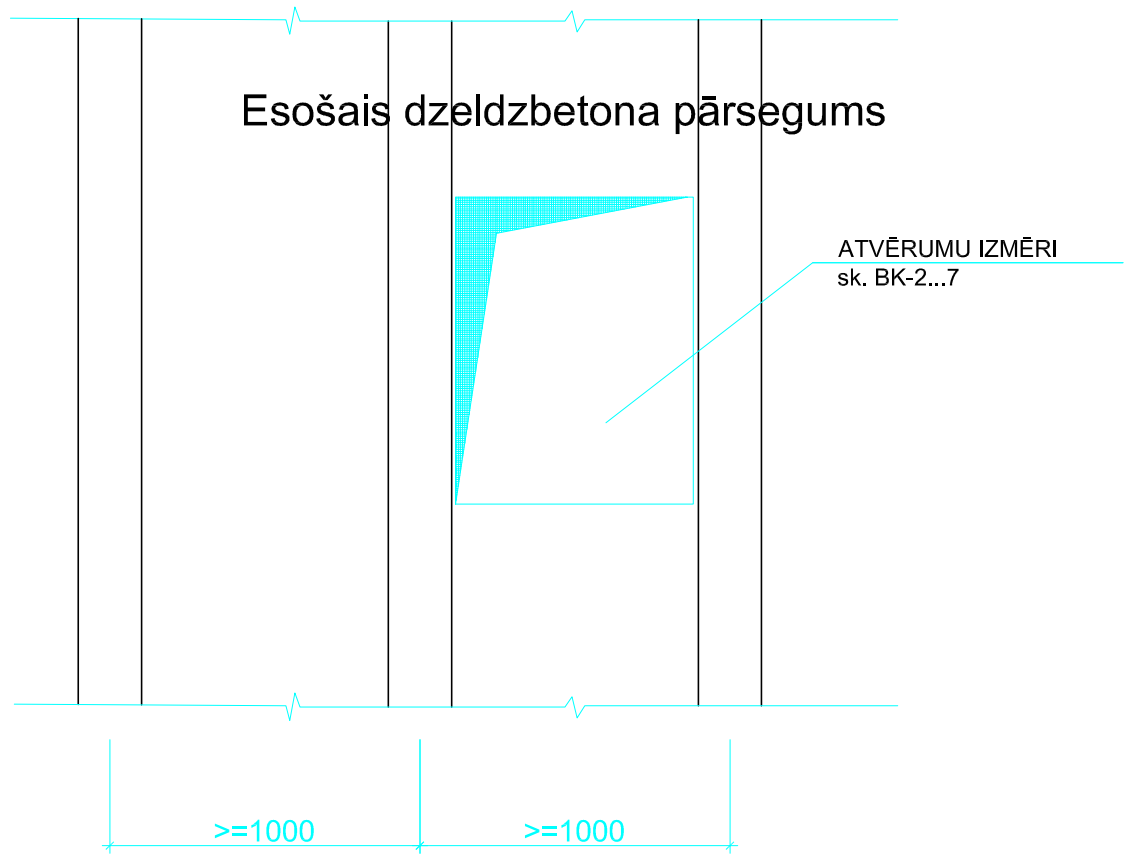

Lapu sk. kopā ar BK-3 un ar AVK daļu

Lusis V Ernestīnes iela 24-4, Rīga LV-1046 Reģ.Nr. LV 40103502004 Tālr.: +371 67201880; 67201882 Fakss: +371 67201881 lusisv@lusisv.lv				PASŪTĪTĀJS: Latvijas Lauksaimniecības universitāte reģ. Nr. 90000041898 Lielā iela 2, Jelgava, LV - 3001	ARHĪVA NR.: LV-48-1		
					PASŪTĪJUMS: LV-48		MARKA: BK
Amats	Uzvārds	Paraksts	Datums	OBJEKTS: Jelgavas pils vēdināšanas sistēmas atjaunošanas un pārbūves būvprojekta izstrāde Lielajā ielā 2, Jelgavā, LV - 3001	STADIJA	LAPA	LAPAS
					BP	BK-9	
BPV	T. Millersone		02.10.2015.	LAPAS NOSAUKUMS: MEZGLI II	MĒROGS: 1:25		