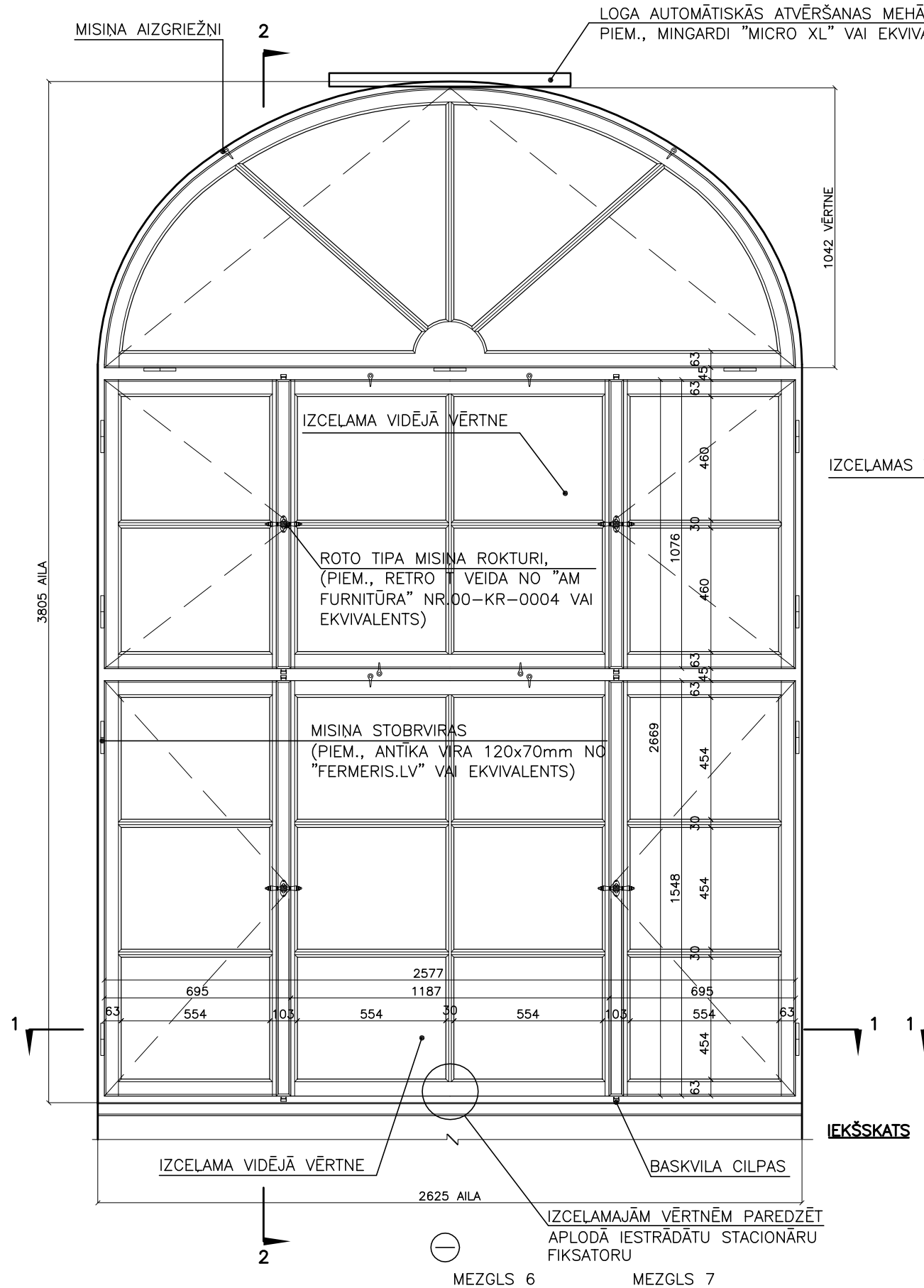

IEKŠSKATS

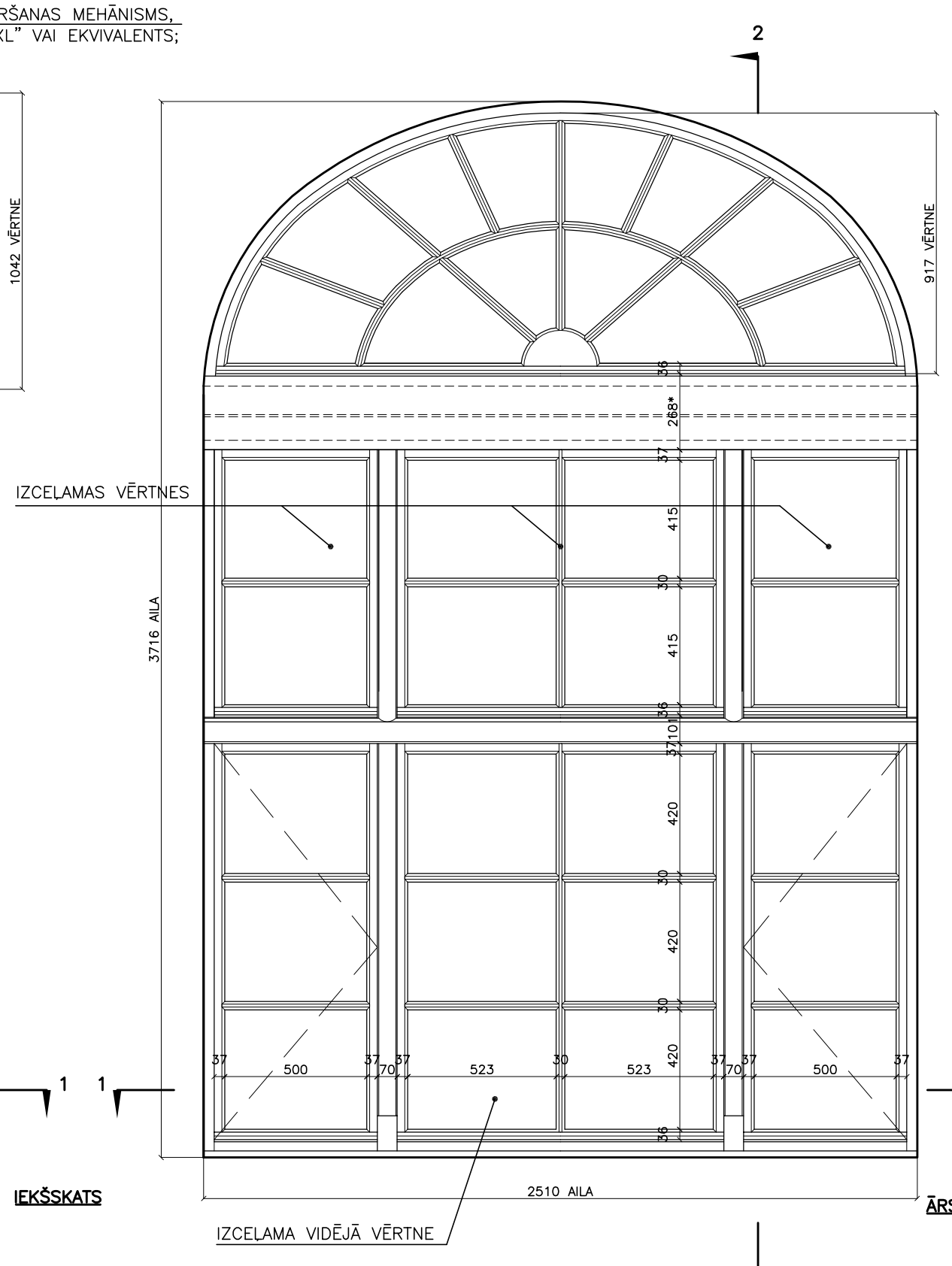

ĀRSKATS

LOGS TIPAL L-L DALĒJA KOPIJA

MĒROGS 1:20 25 0 50 100cm

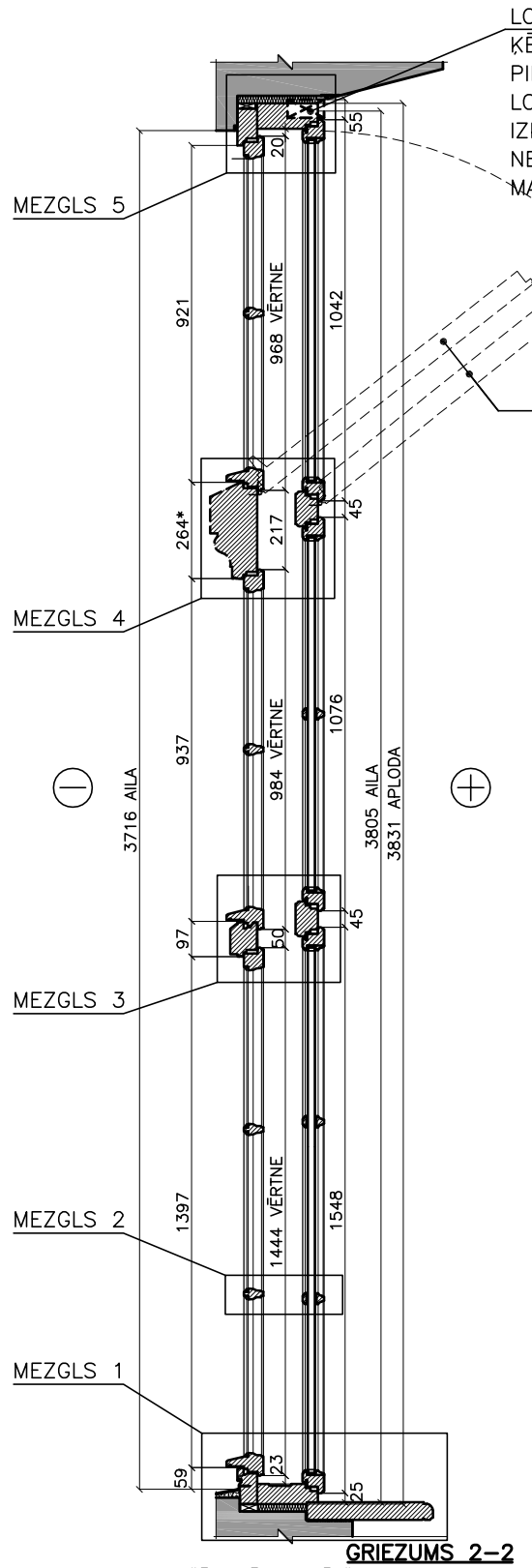

GRIEZUMS 2-2

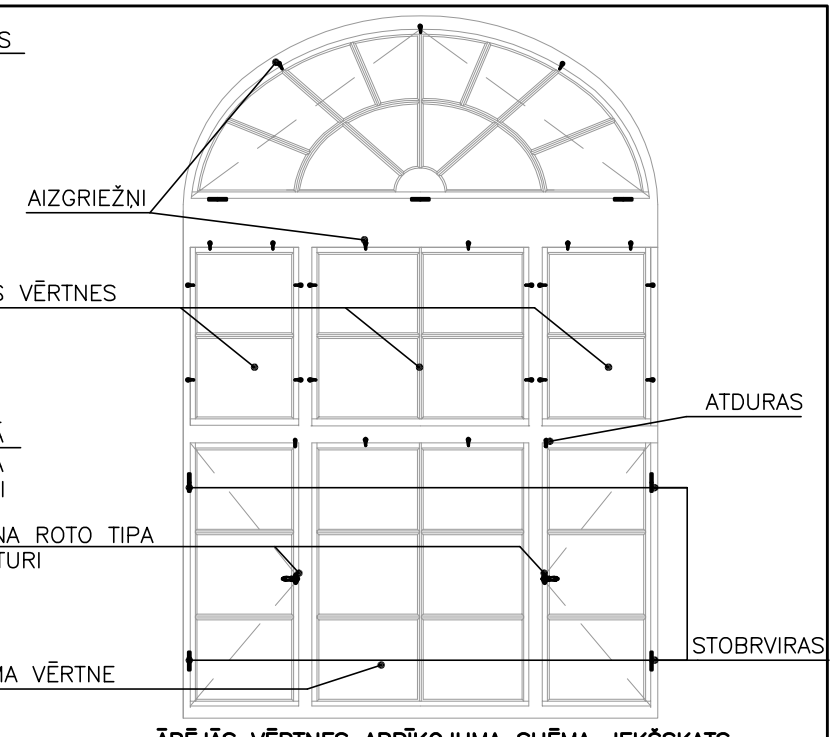

ĀRĒJĀS VĒRTNES APRĪKOJUMA SHĒMA, IEKŠSKATS

AUGŠĒJO VĒRTŅU VĒRŠANAS VARIANTS "A"

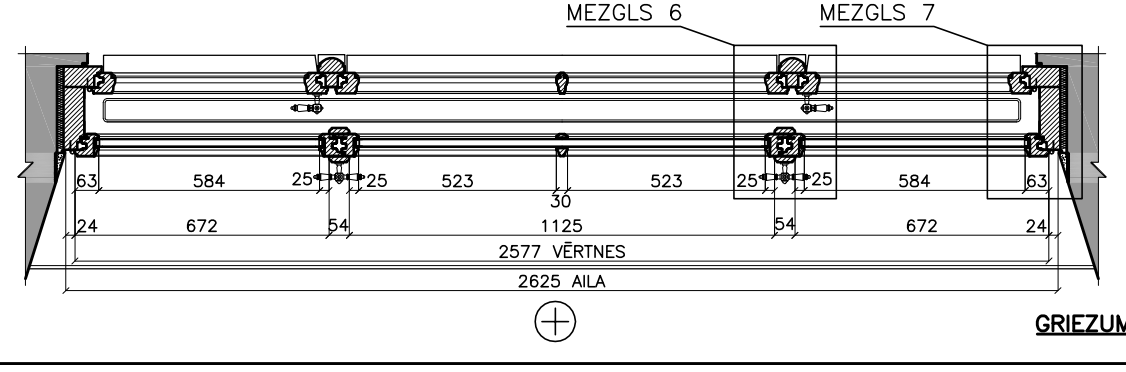

GRIEZUMS 1-1

KĒDES MEHĀNISMS NO "MINGARDI" (VAI EKVIVALENTS)

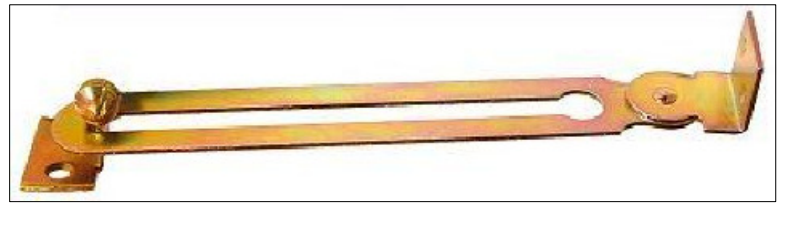

LOGA FIKSATORS – DISTANCERS

(APDARI SASKAŅOT AR LOGA KRĀSOJUMA TONI (BALTS))

PIEZĪMES:

[1] * – IZMĒRUS PRECIZĒT UZ VIETAS.
[2] UZMANĪGI DEMONTĒT ESOŠOS LOGUS, MAKSIMĀLI SAGLABĀJOT ESOŠO FASĀDES UN INTERJERA APDARI. PĒC APLODU DEMONTĀŽAS NODROŠINĀT AILAS GEOMETRIJU (PAPILDINĀT MŪRĒJUMU AR JAVU).
[3] PRECIZĒT ESOŠĀ PAKOJUMA STĀVOKLI, JA NEPIECIEŠAMS, NOMAINĪT. (APJOMOS PAREDZĒTA VISA PAKOJUMA NOMAIŅA, GALA DAUDZUMU SASKAŅOT AU KĀRTĀ).
[4] DEMONTĒT ATKĀRTOTAI IZMANTOŠANAI ROKTURUS, FIKSATORUS UN TVEREKĻUS (SKAT. LOGU SPECIFIKĀCIJAS TAB.).
[5] TRŪKSTOŠO APRĪKOJUMU NOKOMPLEKTĒT PĒC ESOŠO LOGU APRĪKOJUMA PARAUGA, IZGATAVOTU NO MISIŅA.
[6] DALĒJAS LOGU KOPIJAS (DARBA VEIDS-3) IZGATAVOJAMAS PĒC UZ VIETAS ESOŠO LOGU PARAUGA (SKAT. LOGU UZMĒRĪJUMUS LAPĀS NO UR1-01 LĪDZ UR1-23). ŠAJĀ LAPĀ PARĀDĪTA DALĒJA LOGA TIPA L-L KOPIJA, ŠIM LOGA TIPAM PAREDZĒTAS ATGĀŽAMAS AUGŠĒJĀS VĒRTNES. ATSEVIŠKAS ĀRĒJĀS UN IEKŠĒJĀS VĒRTNES PAREDZĒTAS IZCELAMAS.
[7] IZGATAVOT IEKŠĒJĀS VĒRTNES KOPIJU AR KOREKCIJĀM VĀCU PROFILU UN STIKLA PAKETES INTEGRĒŠANAI.
[8] STIKLOJUMAM JĀNODROŠINA LBN PRASĪBAS. SILTUMVADĀMĪBAS KOEFICIENTS STIKLA PAKETEI 1.0 – 1.4 W/M K.
[9] LOGU IZGATAVOT NO LĪMĒTA KOKA.
[10] ZARU VIETAS PIRMS KRĀSOŠANAS APSTRĀDĀT AR ZARU LAKU (PIEMĒRAM, TIKKURILA OKSALAKKA VAI EKVIVALENTS), LAI NOVĒRSTU SVEKOŠANOS.
[11] IZCELAMAJĀM VĒRTNĒM PAREDZĒT VĒRTNĒ INTEGRĒJAMUS AIZBĪDNUS ("GEZE" VAI EKVIVALENTS), KĀ ARĪ STACIONĀRUS FIKSATORUS APLODĀ. LOGU FURNITŪRA – "GEZE" VAI EKVIVALENTS.
[12] IZMANTOT SKRŪVES TIKAI AR TAISNO RIEVU DETAĻU UN APRĪKOJUMA PIESTIPRINĀŠANAI. VISUS SAVIENOJUMUS AR SKRŪVĒM IEGREMDĒT UN AIZŠPAKTELĒT.
[13] APDARE-GRUNTĒT AR TONĒTU LINELLAS BĀZES GRUNTI. KRĀSOJUMS – PUSMATĒTA KRĀSA UZ LINELLAS BĀZES VISMAZ 3 KĀRTĀS. INTERJERĀ KRĀSOT BALTUS, EKSTERJERĀ – TONI SASKAŅOT AU KĀRTĀ PĒC ESOŠAJIEM PARAUGIEM.
[14] ĀRĒJĀ VĒRTNĒ MONTĒT PĒC IESPĒJAS ATGŪTU STIKLU, JA NEPIECIEŠAMS, IZMANTOT VILKTO STIKLU (B=4MM). STIKLOJUMU KITĒT AR KITI UZ LINELLAS BĀZES.
[15] PAREDZAMA AUGŠĒJO VĒRTŅU ATVĒRŠANA ATGĀŽOT. AUGŠĒJO VĒRTŅU AIZGRIEŽŅUS NOFIKSĒT UN UZTURĒT ATVĒRTĀ STĀVOKLĪ. IESPĒJAMI DIVI AUGŠĒJO VĒRTŅU ATVĒRŠANAS VARIANTI:
VARIANTS "A": ABAS VĒRTNES TIEK ATGĀZTAS REIZĒ, IZMANTOJOT AUTOMĀTISKĀS ATVĒRŠANĀS MEHĀNISMU (PIEM., "MINGARDI" VAI EKVIVALENTS). ABU VĒRTŅU KOPĒJAIS SVARS ~115KG. SVARS UZ MEHĀNISMU ~46KG. PĒC IZGATAVOŠANAS PRECIZĒT VĒRTŅU SVARU UN IZVĒLĒTIES ATBILSTOŠAS SLODZES ATVĒRŠANAS MEHĀNISMU.
VARIANTS "B": PAREDZĒT MANUĀLU VĒRTŅU ATGĀŠANAS MEHĀNISMU, KAS ĻAUTU VEIKT ATVĒRŠANU NO GRĪDAS LĪMEŅA.
[16] PĒC DARBU PABEIGŠANAS VĒRTNĒM JĀBŪT FUNKCIONĀLI IZMANTOJAMĀM, AILAI SAKĀRTOTAI.
[17] PIRMS LOGA IZGATAVOŠANAS SASKAŅOT AR PROJEKTA AUTORU.
[18] SKAT. KOPĀ AR LAPU AR4-13 (MEZGLI).

08.05.2015	OBJEKTS	LIELĀ IELA 2, JELGAVA	
DATUMS	PASŪTĪTĀJS	LATVIJAS LAUKSAIMNIECĪBAS UNIVERSITĀTE	
BŪVPROJ.VAD.	L.MARKOVA		STADIJA BP
BPDV	L.MARKOVA	DARBA VEIDS 3	MARKA AR
		LOGA TIPS L-L	MĒROGS 1:20
IZSTRĀDĀJA	K.ROZENŠTRAUHS	PRETSKATI, GRIEZUMI	PAS.NR. 5.1-13/8 LAPA(S) 4-12 IZM.

www.AIG sia.lv

RAŠĒJUMA IZMANTOŠANA / KOPĒŠANA BEZ AUTORA ATĻAUJAS IR NELIKUMĪGA. ESOŠO KONSTRUKCIJU IZMĒRUS PIRMS DARBU SĀKŠANAS PĀRBAUDĪT / PRECIZĒT UZ VIETAS